DŘEZY, BATERIE, ODSAVAČE

9

DŘEZY, BATERIE, ODSAVAČE

OBSAH

FRANKE – NEREZOVÉ DŘEZY	9.3–9.9
FRANKE – FRAGRANITOVÉ DŘEZY	9.10–9.15
FRANKE – DŘEZY TECTONITE	9.16–9.18
FRANKE – BATERIE	9.19–9.23
FRANKE – PŘÍSLUŠENSTVÍ	9.24
FRANKE – ODSAVAČE	9.25–9.27
BRENOR – GRANITOVÉ DŘEZY	9.28–9.34
BRENOR – BATERIE A DÁVKOVAČE	9.35
BRENOR – UMYVADLA	9.36
PŘÍBORNÍKY	9.37–9.40
ODPADKOVÉ KOŠE OTVÍRAVÉ	9.41–9.43
ODPADKOVÉ KOŠE VÝSUVNÉ	9.44–9.47
ODPADKOVÉ KOŠE DO ZÁSUVKY	9.48–9.53
RITTER – VESTAVNÉ SPOTŘEBIČE	9.54–9.56
DRTIČE ODPADŮ	9.57–9.58

FRANKE 5 IN 1 SET DÉMOS

44289 NEREZ 6/4“

VÝŘEZ (mm)	HLOUBKA (mm)	SPODNÍ SKŘÍŇKA OD (mm)
840 × 415	150	500

- možno použít na obě strany

Sada (44289) FRANKE 5 in 1
akční set obsahuje:
- dřez Franke s 6/4 výpustí
- baterii Franke
- příslušenství
- misku
- krájecí desku
- držák talířů

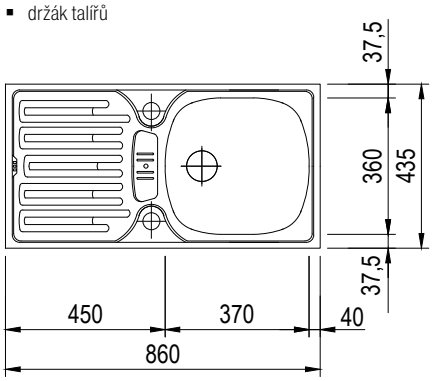

FRANKE – NEREZOVÉ DŘEZY

OBSAH

FRANKE – ETN(L) 614

KÓD	POVRCH	PROVEDENÍ
44001	NEREZ 6/4“	BEZ OTVORU PRO BATERII
44224		ODKAP VPRAVO
46186		ODKAP VLEVO
44117	NEREZ 3 1/2"	BEZ OTVORU PRO BATERII
44258		ODKAP VLEVO
83749		ODKAP VPRAVO
44246	TKANÁ STRUKTURA 3 1/2"	BEZ OTVORU PRO BATERII
83981		ODKAP VPRAVO
43928		ODKAP VLEVO

VÝŘEZ (mm)	HLOUBKA (mm)	SPODNÍ SKŘÍŇKA OD (mm)
760 × 415	145	500

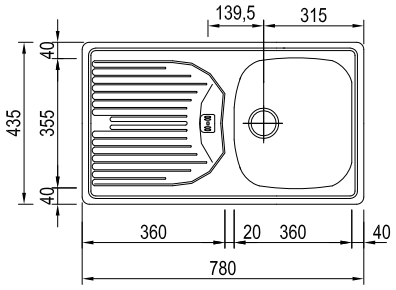

PŘÍSLUŠENSTVÍ

F00135	PŘÍPRAVNÁ DESKA ETN 610
144134	KOŠ ETN

FRANKE – ETN 614 N ETHOS

KÓD	POVRCH	PROVEDENÍ
F00058	NEREZ 3 1/2“	BEZ OTVORU PRO BATERII
F00049		ODKAP VLEVO
F00176		ODKAP VPRAVO

VÝŘEZ (mm)	HLOUBKA (mm)	SPODNÍ SKŘÍŇKA OD (mm)
760 × 415	145	500

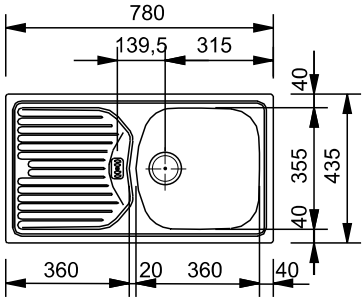

PŘÍSLUŠENSTVÍ

144134	KOŠ ETN
F00135	PŘÍPRAVNÁ DESKA ETN

FRANKE – AGX 611

KÓD	POVRCH	PROVEDENÍ
44236	NEREZ 6/4"	BEZ OTVORU PRO BATERII
44081		ODKAP VPRAVO
44068		ODKAP VLEVO

VÝŘEZ (mm)	HLOUBKA (mm)	SPODNÍ SKŘÍŇKA OD (mm)
770 × 480	155	450

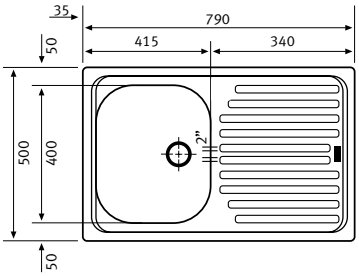

FRANKE – MON 651

44010	NEREZ 6/4"

VÝŘEZ (mm)	HLOUBKA (mm)	SPODNÍ SKŘÍŇKA OD (mm)
945 × 480	150 + 80	600

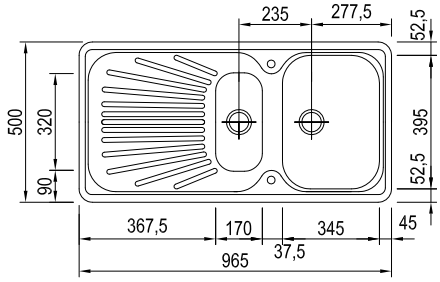

PŘÍSLUŠENSTVÍ

F00342	KOŠ MON
144178	MISKA MON 651

FRANKE – CIN 620

44003	NEREZ 6/4“

VÝŘEZ (mm)	HLOUBKA (mm)	SPODNÍ SKŘÍŇKA OD (mm)
760 × 415	150	800

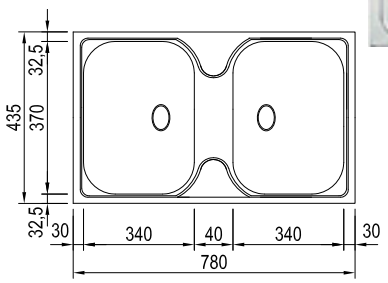

FRANKE – ETN 611–58

KÓD	POVRCH	PROVEDENÍ
44004	NEREZ 6/4"	BEZ OTVORU PRO BATERII
83938		ODKAP VPRAVO
40068		ODKAP VLEVO

VÝŘEZ (mm)	HLOUBKA (mm)	SPODNÍ SKŘÍŇKA OD (mm)
560 × 490	145	400

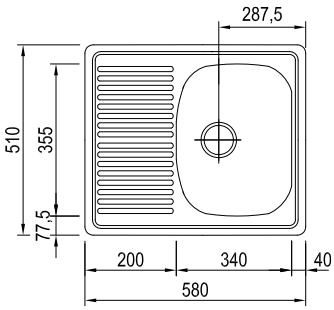

FRANKE – ETN 611–56

F00327	NEREZ 3 1/2"

VÝŘEZ (mm)	HLOUBKA (mm)	SPODNÍ SKŘÍŇKA OD (mm)
540 × 412	145	450

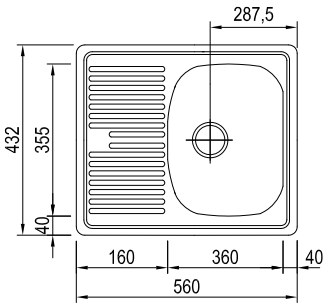

PŘÍSLUŠENSTVÍ

144134	KOŠ ETN
F00135	PŘÍPRAVNÁ DESKA ETN 611–56

FRANKE – ETN 610

KÓD	POVRCH	PROVEDENÍ
44002	NEREZ 6/4“	BEZ OTVORU PRO BATERII
83767		OTVOR NA BATERII VPRAVO
F00216		OTVOR NA BATERII VLEVO

VÝŘEZ (mm)	HLOUBKA (mm)	SPODNÍ SKŘÍŇKA OD (mm)
435 × 415	140	450

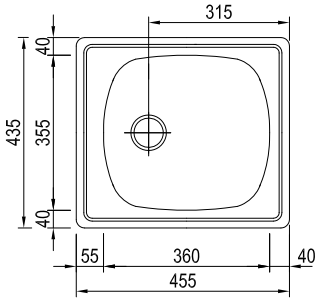

PŘÍSLUŠENSTVÍ

F00135	PŘÍPRAVNÁ DESKA ETN 610
144134	KOŠ ETN

FRANKE – NEREZOVÉ DŘEZY

OBSAH

FRANKE – AGX 610

KÓD	POVRCH	PROVEDENÍ
44012	NEREZ 6/4“	BEZ OTVORU PRO BATERII
44312		OTVOR NA BATERII VPRAVO
128537		OTVOR NA BATERII VLEVO
44278	NEREZ 3 1/2"	BEZ OTVORU PRO BATERII
43921		OTVOR NA BATERII VPRAVO
43213		OTVOR NA BATERII VLEVO

VÝŘEZ (mm)	HLOUBKA (mm)	SPODNÍ SKŘÍŇKA OD (mm)
400 × 480	155	450

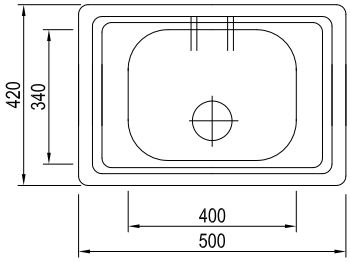

FRANKE – QAX 610

44282	NEREZ 6/4"
F00096	NEREZ 3 1/2"

VÝŘEZ (mm)	HLOUBKA (mm)	SPODNÍ SKŘÍŇKA OD (mm)
DLE ŠABLONY	170	500

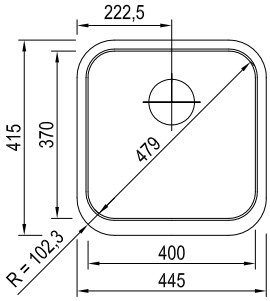

FRANKE – ROX 610

44005	NEREZ 6/4“
F00351	NEREZ 3 1/2“

VÝŘEZ (mm)	HLOUBKA (mm)	SPODNÍ SKŘÍŇKA OD (mm)
ø 424	170	450

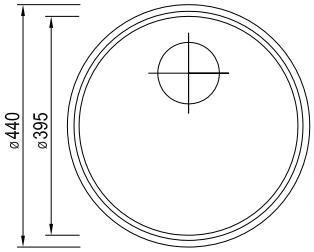

PŘÍSLUŠENSTVÍ

144188	KOŠ RON/ROX

FRANKE – NEREZOVÉ DŘEZY

OBSAH

FRANKE – RON(L) 610–41

44014	NEREZ 3 1/2“
44126	TKANÁ STRUKTURA 3 1/2“

VÝŘEZ (mm)	HLOUBKA (mm)	SPODNÍ SKŘÍŇKA OD (mm)
ø 494	160	500

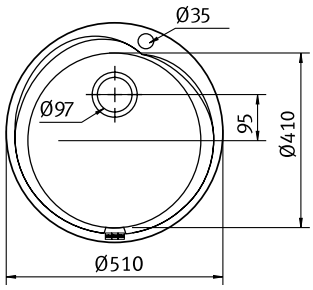

PŘÍSLUŠENSTVÍ

144188	KOŠ RON/ROX

FRANKE – PMN(L) 611

KÓD	POVRCH	PROVEDENÍ
44013	NEREZ 6/4“	BEZ OTVORU PRO BATERII
43174		ODKAP VPRAVO
83825		ODKAP VLEVO
44023	TKANÁ STRUKTURA 6/4“	BEZ OTVORU PRO BATERII
152735		ODKAP VPRAVO
F00264		ODKAP VLEVO

VÝŘEZ (mm)	HLOUBKA (mm)	SPODNÍ SKŘÍŇKA OD (mm)
DLE ŠABLONY	150	450

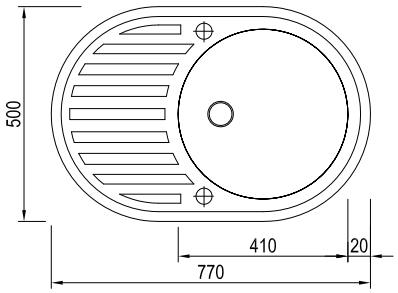

FRANKE MON 681 E

44088 NEREZ 3 1/2“

- malou vaničku nelze uzavřít – slouží jako přepad

VÝŘEZ (mm)	HLOUBKA (mm)	SPODNÍ SKŘÍŇKA OD (mm)
DLE ŠABLONY	150 + 25	ROHOVÁ

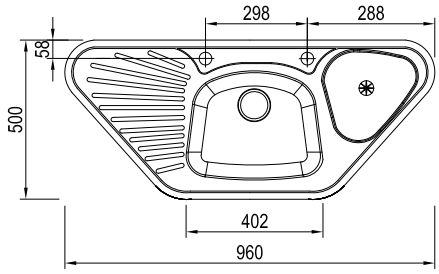

FRANKE MON(L) 651 E

44009 NEREZ 3 1/2“

44071 TKANÁ STRUKTURA 3 1/2“

- malou vaničku nelze uzavřít – slouží jako přepad

VÝŘEZ (mm)	HLOUBKA (mm)	SPODNÍ SKŘÍŇKA OD (mm)
DLE ŠABLONY	150 + 80	ROHOVÁ

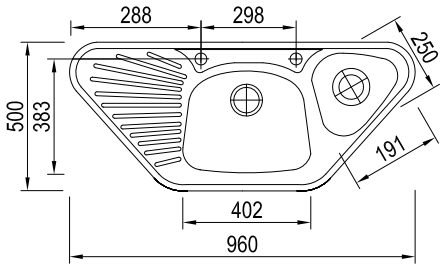

FRANKE – EFX 682 E

44051 NEREZ 3 1/2“

- malá vanička slouží jako přepad

VÝŘEZ (mm)	HLOUBKA (mm)	SPODNÍ SKŘÍŇKA OD (mm)
DLE ŠABLONY	150	ROHOVÁ

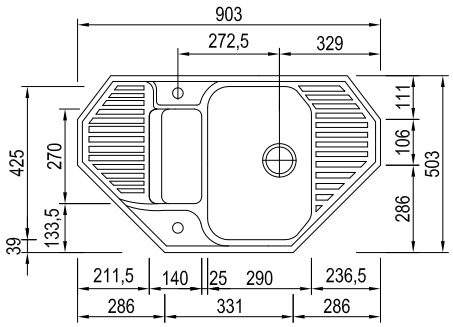

FRANKE – FRAGRANITOVÉ DŘEZY

OBSAH

ODSTÍNY FRANKE

Typy barev

Grafit .099

Pískový melír .085

Bílá-led .094

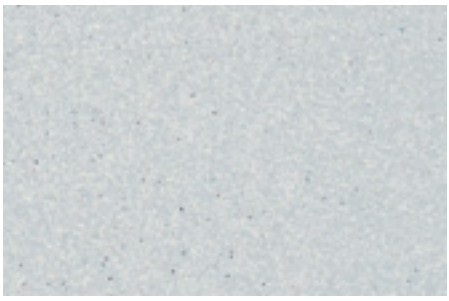

Stříbrná .098

Sahara .082

Havana .083

Šedý kámen .084

FRANKE EFG 614–78

	SAHARA .082	HAVANA .083	ŠEDÝ KÁMEN .084	PÍSKOVÝ MELÍR .085	BÍLÁ – LED .094	STŘÍBRNÁ .098	GRAFIT .099
EFG 614–78	**44253**	**83799**	**83928**	**44267**	**83985**	**43249**	**83800**

VELIKOST DŘEZU (mm)	VÝŘEZ (mm)	DŘEZ (mm)	HLOUBKA (mm)	SPODNÍ SKŘÍŇKA OD (mm)	VENTIL
780 × 485	765 × 460 (RÁDIUS 20 mm)	330 × 400	150	500 (450 PO ÚPRAVĚ)	3 1/2"

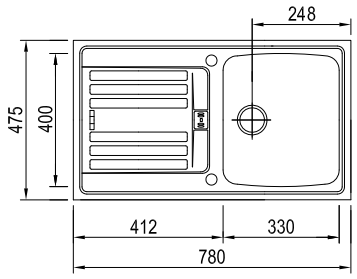

PŘÍSLUŠENSTVÍ

F00342	KOŠ EFG 614–78
44255	PŘÍPRAVNÁ DESKA EFG 614–78, PLAST
F00335	OTOČNÝ VENTIL PRO EFG 614–78

FRANKE MRG 611

	PÍSKOVÝ MELÍR (.085)	GRAFIT (.099)	STŘÍBRNÁ (.098)	BÍLÁ LED (.094)	SAHARA (.082)	HAVANA (.083)	ŠEDÝ KÁMEN (.084)
MRG 611	**F00084**	**F00104**	**F00220**	**F00197**	**F00079**	**F00146**	**F00247**

VELIKOST DŘEZU (mm)	VÝŘEZ (mm)	DŘEZ (mm)	HLOUBKA (mm)	SPODNÍ SKŘÍŇKA OD (mm)	VENTIL
780 × 500	760 × 480	350 × 425	200	450	3 1/2"

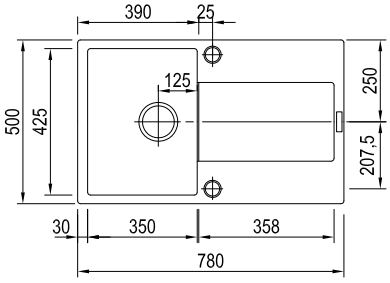

PŘÍSLUŠENSTVÍ

F00129	SKLENĚNÁ DESKA MRG
F00367	KOŠ MRG 611–62

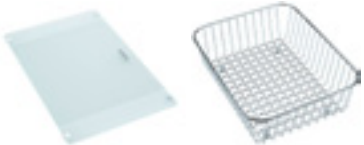

Sahara .082 | Havana .083 | Šedý kámen .084 | Pískový melír .085 | Bílá – led .094 | Stříbrná .098 | Grafit .099

FRANKE – FRAGRANITOVÉ DŘEZY

OBSAH

FRANKE MRG 611–62

	PÍSKOVÝ MELÍR (.085)	GRAFIT (.099)	STŘÍBRNÁ (.098)	BÍLÁ LED (.094)	SAHARA (.082)	HAVANA (.083)	ŠEDÝ KÁMEN (.084)
MRG 611–62	**144102**	**144097**	**144099**	**144100**	**144101**	**144103**	**144098**

VELIKOST DŘEZU (mm)	VÝŘEZ (mm)	DŘEZ (mm)	HLOUBKA (mm)	SPODNÍ SKŘÍŇKA OD (mm)	VENTIL
620 × 500	600 × 480	350 × 425	200	450	3 1/2“

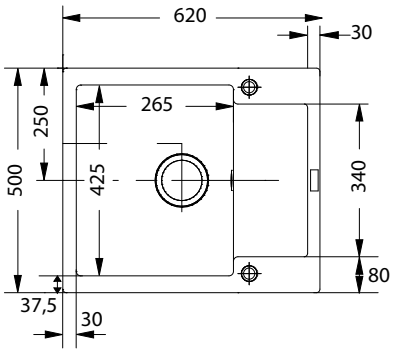

PŘÍSLUŠENSTVÍ

F00367	KOŠ MRG

FRANKE MTG 611

	PÍSKOVÝ MELÍR (.085)	GRAFIT (.099)	STŘÍBRNÁ (.098)	BÍLÁ LED (.094)	SAHARA (.082)	HAVANA (.083)	ŠEDÝ KÁMEN (.084)
MTG 611 *	**F00225**	**83910**	**F00227**	**F00228**	**43981**	**F00229**	**F00003**
MTG 611 **	**43978**	**43172**	**F00222**	**83912**	**43240**	**43927**	**83844**

* odkapávací plocha vpravo
** odkapávací plocha vlevo

VELIKOST DŘEZU (mm)	VÝŘEZ (mm)	DŘEZ (mm)	HLOUBKA (mm)	SPODNÍ SKŘÍŇKA OD (mm)	VENTIL
1000 × 515	984 × 499 RÁDIUS 10 mm	500 × 390	200	600	3 1/2“

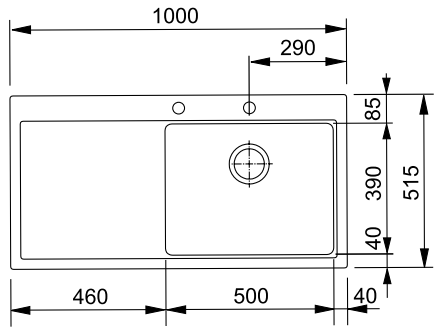

PŘÍSLUŠENSTVÍ

F00361	POSUVNÁ DESKA MTG
F00392	KOŠ MTG
153401	MISKA MTG

Sahara .082 | Havana .083 | Šedý kámen .084 | Pískový melír .085 | Bílá – led .094 | Stříbrná .098 | Grafit .099

SKLADEM | NA OBJEDNÁVKU

FRANKE MTG 651–100

	PÍSKOVÝ MELÍR (.085)	GRAFIT (.099)	STŘÍBRNÁ (.098)	BÍLÁ LED (.094)	SAHARA (.082)	HAVANA (.083)	ŠEDÝ KÁMEN (.084)
MTG 651–100 *	**83966**	**83956**	**F00231**	**F00026**	**43926**	**F00071**	**F00232**
MTG 651–100 **	**43228**	**83949**	**43965**	**83896**	**43990**	**F00223**	**F00043**

* odkapávací plocha vpravo
** odkapávací plocha vlevo

VELIKOST DŘEZU (mm)	VÝŘEZ (mm)	DŘEZ (mm)	HLOUBKA (mm)	SPODNÍ SKŘÍŇKA OD (mm)	VENTIL
1000 × 515	984 × 499 RADIUS 10 mm	360 × 390 160 × 390	200 130	600	3 1/2“

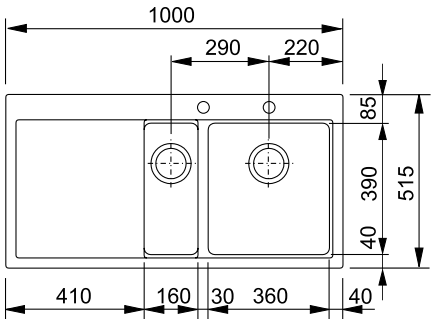

PŘÍSLUŠENSTVÍ

F00361	POSUVNÁ DESKA MTG
F00392	KOŠ MTG
153401	MISKA MTG

FRANKE MRG 651

	PÍSKOVÝ MELÍR (.085)	GRAFIT (.099)	STŘÍBRNÁ (.098)	BÍLÁ LED (.094)	SAHARA (.082)	HAVANA (.083)	ŠEDÝ KÁMEN (.084)
MRG 651	**F00181**	**F00100**	**100000**	**F00300**	**F00132**	**F00171**	**F00207**

VELIKOST DŘEZU (mm)	VÝŘEZ (mm)	DŘEZ (mm)	HLOUBKA (mm)	SPODNÍ SKŘÍŇKA OD (mm)	VENTIL
970 × 500	950 × 480	350 × 425 160 × 300	200 130	600	3 1/2“

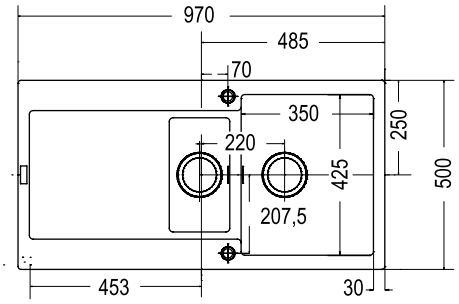

PŘÍSLUŠENSTVÍ

F00367	KOŠ MRG
F00129	SKLENĚNÁ DESKA MRG
F00101	MISKA MRG 651

Sahara .082 | Havana .083 | Šedý kámen .084 | Pískový melír .085 | Bílá – led .094 | Stříbrná .098 | Grafit .099

FRANKE – FRAGRANITOVÉ DŘEZY

OBSAH

FRANKE KSG 218

	GRAFIT (.099)	BÍLÁ LED (.094)	SAHARA (.082)	ŠEDÝ KÁMEN (.084)
KSG 218	**F00105**	**F00312**	**F00031**	**F00354**

VELIKOST DŘEZU (mm)	VÝŘEZ (mm)	DŘEZ (mm)	HLOUBKA (mm)	SPODNÍ SKŘÍŇKA OD (mm)	VENTIL
425 × 520	405 × 500 RADIUS 10 mm	345 × 390	190	450	3 1/2“

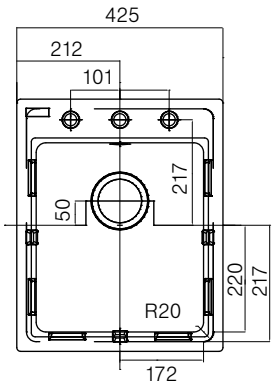

PŘÍSLUŠENSTVÍ

153401	MISKA KSG
F00361	POSUVNÁ DESKA
F00392	KOŠ KSG

FRANKE ROG 610

	SAHARA .082	HAVANA .083	ŠEDÝ KÁMEN .084	PÍSKOVÝ MELÍR .085	BÍLÁ – LED .094	STŘÍBRNÁ .098	GRAFIT .099
ROG 610	**44299**	**44284**	**83984**	**43231**	**44174**	**83837**	**44259**

VELIKOST DŘEZU (mm)	VÝŘEZ (mm)	DŘEZ (mm)	HLOUBKA (mm)	SPODNÍ SKŘÍŇKA OD (mm)	VENTIL
ø 510	DLE ŠABLONY	ø 400	195	450	3 1/2"

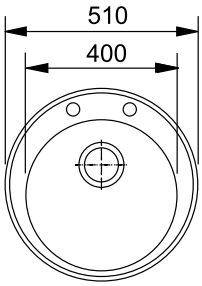

PŘÍSLUŠENSTVÍ

144123	KOŠ ROG
144124	PŘÍPRAVNÁ DESKA ROG 651 E

Sahara .082 | Havana .083 | Šedý kámen .084 | Pískový melír .085 | Bílá – led .094 | Stříbrná .098 | Grafit .099

SKLADEM | NA OBJEDNÁVKU

FRANKE COG 651 E

	SAHARA .082	HAVANA .083	ŠEDÝ KÁMEN .084	PÍSKOVÝ MELÍR .085	BÍLÁ – LED .094	STŘÍBRNÁ .098	GRAFIT .099
COG 651 E	**83977**	**83911**	**83808**	**83797**	**43224**	**43173**	**44262**

- malou vaničku nelze uzavřít – slouží jako přepad

VELIKOST DŘEZU (mm)	VÝŘEZ (mm)	DŘEZ (mm)	HLOUBKA (mm)	SPODNÍ SKŘÍŇKA OD (mm)	VENTIL
960 × 500	DLE ŠABLONY	402 × 383	150	ROHOVÁ 900 × 900	3 1/2"

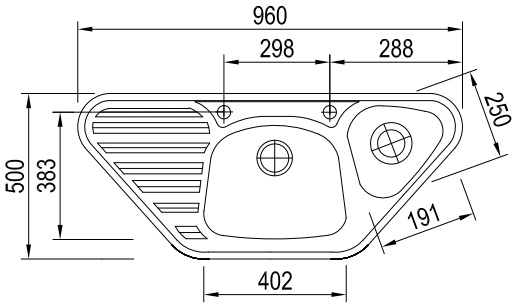

PŘÍSLUŠENSTVÍ

44225	MISKA COG
83869	PŘÍPRAVNÁ DESKA COG 651 E
43998	KOŠ COG 651 E

FRANKE EFG 682 E

	SAHARA .082	HAVANA .083	ŠEDÝ KÁMEN .084	PÍSKOVÝ MELÍR .085	BÍLÁ – LED .094	STŘÍBRNÁ .098	GRAFIT .099
EFG 682 E	**44298**	**83812**	**43257**	**44105**	**43253**	**83814**	**83864**

- malou vaničku nelze uzavřít – slouží jako přepad

VELIKOST DŘEZU (mm)	VÝŘEZ (mm)	DŘEZ (mm)	HLOUBKA (mm)	SPODNÍ SKŘÍŇKA OD (mm)	VENTIL
905 × 505	DLE ŠABLONY	295 × 430	150	ROHOVÁ 900 × 900	3 1/2

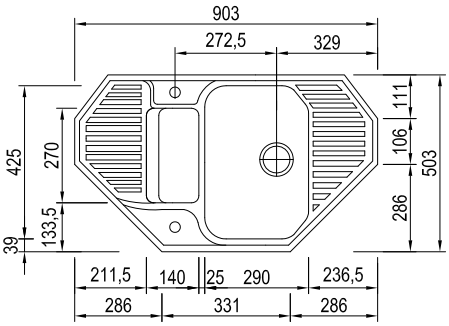

PŘÍSLUŠENSTVÍ

83903	MISKA EFG 682 E
83904	KOŠ EFG 682 E
144086	PŘÍPRAVNÁ DESKA EFG 682 E, PLAST

Sahara .082 | Havana .083 | Šedý kámen .084 | Pískový melír .085 | Bílá – led .094 | Stříbrná .098 | Grafit .099

FRANKE – DŘEZY TECTONITE

OBSAH

Dřezy Tectonite® jsou vyrobeny ze syntetického materiálu, tzv. SMC (Sheet Molding Compound), dosud používaného především v automobilovém průmyslu pro výrobu komponentů podléhajících těžkému opotřebení.

Speciální povrch s příměsí skelných vláken zajišťuje jeho odolnost a pevnost při použití v kuchyni.

FRANKE – SID 611

F00323	ČERNÁ 3 1/2"
F00315	KÁVOVÁ 3 1/2"
129337	HNĚDÁ 3 1/2"

VÝŘEZ (mm)	HLOUBKA (mm)	SPODNÍ SKŘÍŇKA OD (mm)
980 × 490	200	600

Černá Kávová Hnědá

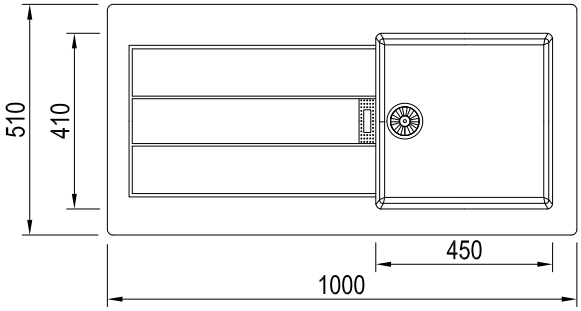

FRANKE – SID 611–78

133494	ČERNÁ 3 1/2"
133495	HNĚDÁ 3 1/2"
133496	KÁVOVÁ 3 1/2"

VÝŘEZ (mm)	HLOUBKA (mm)	SPODNÍ SKŘÍŇKA OD (mm)
760 × 480	200	500

Černá Hnědá Kávová

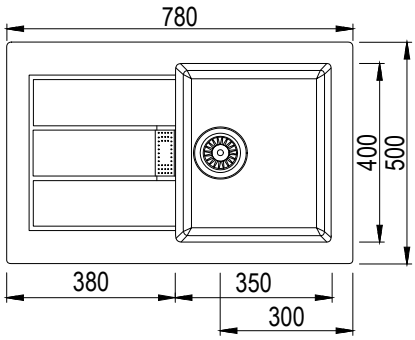

PŘÍSLUŠENSTVÍ

F00373	PŘÍPRAVNÁ DESKA SID (BEZPEČNOSTNÍ SKLO)

FRANKE – DŘEZY TECTONITE

OBSAH

FRANKE – SID 651

F00303	ČERNÁ 3 1/2"
129992	HNĚDÁ 3 1/2"
F00314	KÁVOVÁ 3 1/2"

VÝŘEZ (mm)	HLOUBKA (mm)	SPODNÍ SKŘÍŇKA OD (mm)
980 × 490	200 + 150	600

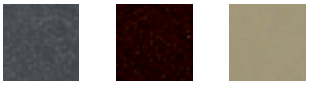

Černá Hnědá Kávová

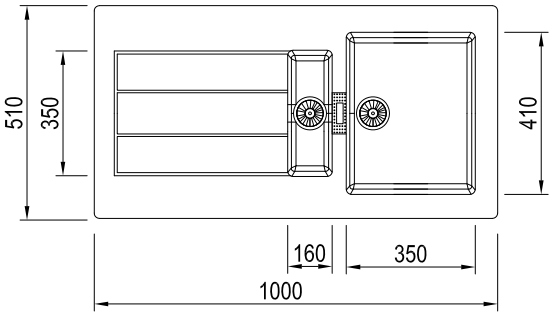

PŘÍSLUŠENSTVÍ

F00378	MISKA PRO SID 651
F00373	PŘÍPRAVNÁ DESKA SID (BEZPEČNOSTNÍ SKLO)

FRANKE – SID 620

133497	ČERNÁ 3 1/2"
133498	HNĚDÁ 3 1/2"
133499	KÁVOVÁ 3 1/2"

VÝŘEZ (mm)	HLOUBKA (mm)	SPODNÍ SKŘÍŇKA OD (mm)
840 × 490	200	800

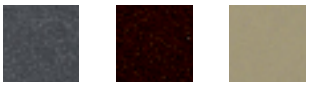

Černá Hnědá Kávová

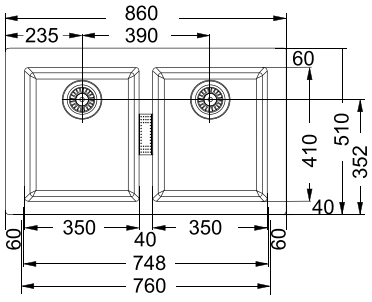

PŘÍSLUŠENSTVÍ

F00373	PŘÍPRAVNÁ DESKA SID (BEZPEČNOSTNÍ SKLO)

SKLADEM NA OBJEDNÁVKU

FRANKE – FG 1839

KÓD	POVRCH	FUNKCE BATERIE	PŘIPOJENÍ
83850	CHROM	PÁKOVÁ SMĚŠOVACÍ, OTOČNÁ 360°, TLAKOVÁ	HADIČKY 30 cm

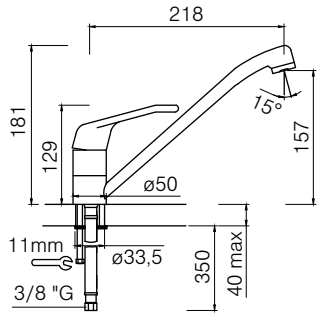

FRANKE – FG 9541

KÓD	POVRCH	FUNKCE BATERIE	PŘIPOJENÍ
83847	CHROM	PÁKOVÁ SMĚŠOVACÍ, OTOČNÁ 360°, TLAKOVÁ	HADIČKY 30 cm

- v nabídce i pro granitové dřezy

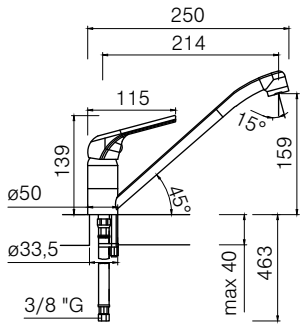

FRANKE – FG 9547

KÓD	POVRCH	FUNKCE BATERIE	PŘIPOJENÍ
83835	CHROM	PÁKOVÁ SMĚŠOVACÍ, TLAKOVÁ, OTOČNÁ 120°, SPRCHOVÁ HADICE 150 cm	HADIČKY 30 cm

- v nabídce i pro granitové dřezy

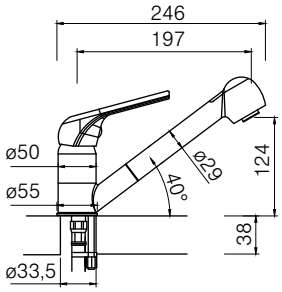

FRANKE – FP 5200

KÓD	POVRCH	FUNKCE BATERIE	PŘIPOJENÍ
44031	CHROM	PÁKOVÁ SMĚŠOVACÍ, OTOČNÁ 360°, TLAKOVÁ	HADIČKY 30 cm

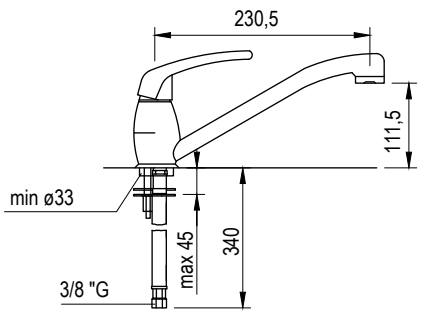

FRANKE – BATERIE

OBSAH

FRANKE – FP 5000

KÓD	POVRCH	FUNKCE BATERIE	PŘIPOJENÍ
44030	CHROM	PÁKOVÁ SMĚŠOVACÍ, TLAKOVÁ, OTOČNÁ 120°, SPRCHOVÁ HADICE 150 cm	HADIČKY 30 cm

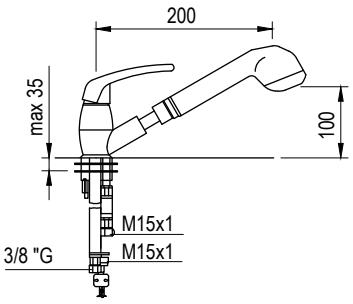

FRANKE – FC 7987

KÓD	POVRCH	FUNKCE BATERIE	PŘIPOJENÍ
F00233	CELONEREZOVÁ	PÁKOVÁ SMĚŠOVACÍ, TLAKOVÁ, OTOČNÁ 120°, SPRCHOVÁ HADICE 120 cm	HADIČKY 45 cm

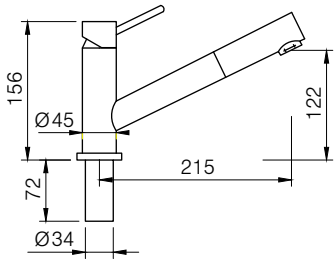

FRANKE – FG 2003

KÓD	POVRCH	FUNKCE BATERIE	PŘIPOJENÍ
F00064	CHROM	PÁKOVÁ SMĚŠOVACÍ, TLAKOVÁ, OTOČNÁ 120°, SPRCHOVÁ HADICE 150 cm	HADIČKY 44 cm

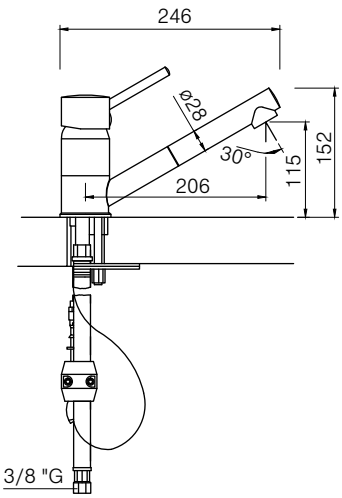

FRANKE – FN 7967

KÓD	POVRCH	FUNKCE BATERIE	PŘIPOJENÍ
F00047	CHROM	PÁKOVÁ SMĚŠOVACÍ, OTOČNÁ 160°, TLAKOVÁ	HADIČKY 30 cm

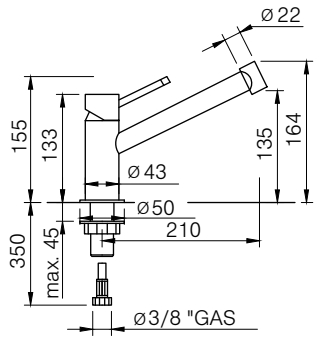

FRANKE – FN 7780

KÓD	POVRCH	FUNKCE BATERIE	PŘIPOJENÍ
F00038	CHROM	PÁKOVÁ SMĚŠOVACÍ, TLAKOVÁ, OTOČNÁ 120°, SPRCHOVÁ HADICE 100 cm, OTOČNÁ ZÁKLADNA	HADIČKY 30 cm

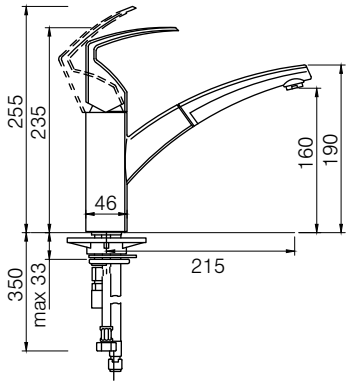

FRANKE – FP 1800

KÓD	POVRCH	FUNKCE BATERIE	PŘIPOJENÍ
44240	CHROM	PÁKOVÁ SMĚŠOVACÍ, OTOČNÁ 360°, TLAKOVÁ	HADIČKY 30 cm

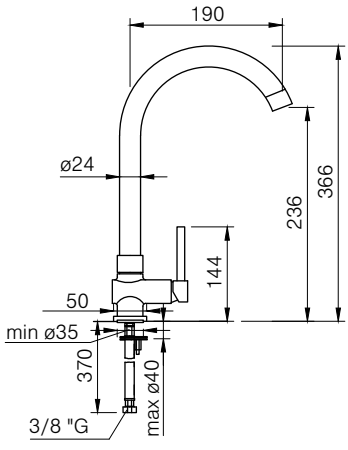

FRANKE – FP 1810

KÓD	POVRCH	FUNKCE BATERIE	PŘIPOJENÍ
44264	CHROM	PÁKOVÁ SMĚŠOVACÍ, TLAKOVÁ, OTOČNÁ 360°, SPRCHOVÁ HADICE 150 cm	HADIČKY 30 cm

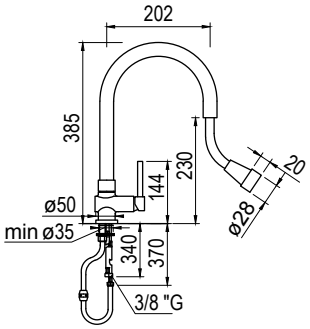

FRANKE – FN 0147

KÓD	POVRCH	FUNKCE BATERIE	PŘIPOJENÍ
F00324	CHROM	PÁKOVÁ SMĚŠOVACÍ, TLAKOVÁ, OTOČNÁ 180°, SPRCHOVÁ HADICE 120 cm	HADIČKY 30 cm

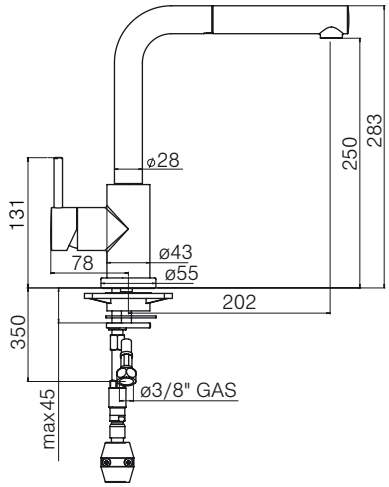

FRANKE – FG 6110

KÓD	POVRCH	FUNKCE BATERIE	PŘIPOJENÍ
44119	CHROM	PÁKOVÁ SMĚŠOVACÍ, TLAKOVÁ, OTOČNÁ 360°, SPRCHOVÁ HADICE 150 cm	HADIČKY 30 cm

- baterie nabízíme i v barvách granitových dřezů

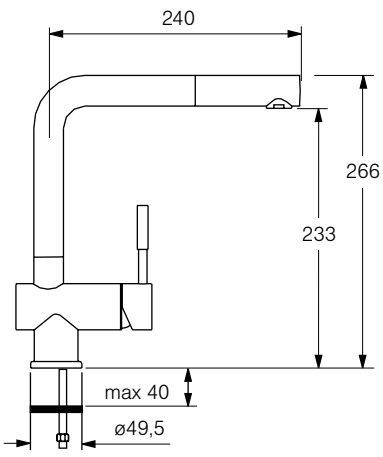

FRANKE – BATERIE

OBSAH

FRANKE – FN 0143

KÓD	POVRCH	FUNKCE BATERIE	PŘIPOJENÍ
F00316	CHROM	PÁKOVÁ SMĚŠOVACÍ, OTOČNÁ 360°, OTOČNÁ KONCOVKA, TLAKOVÁ	HADIČKY 30 cm

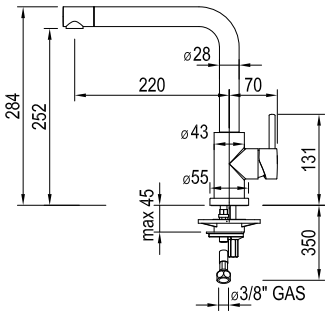

FRANKE – FG 6587

KÓD	POVRCH	FUNKCE BATERIE	PŘIPOJENÍ
83832	CHROM	PÁKOVÁ SMĚŠOVACÍ, OTOČNÁ 180°, TLAKOVÁ	HADIČKY 30 cm

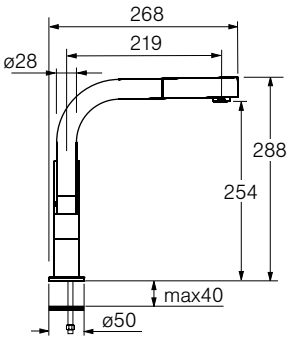

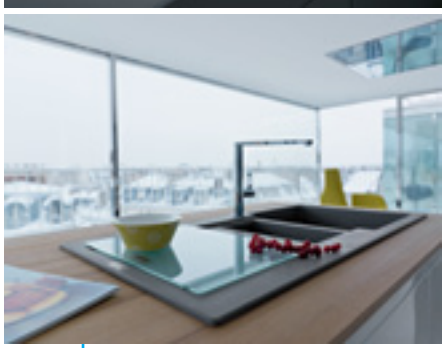

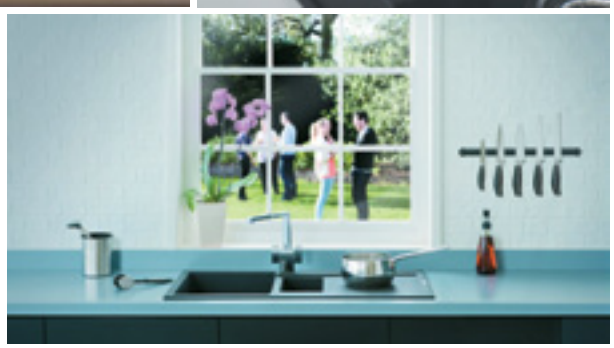

FRANKE – PŘÍSLUŠENSTVÍ

OBSAH

DÁVKOVAČ SAPONÁTU 500 ml

44108	CHROM
F00117	NEREZ

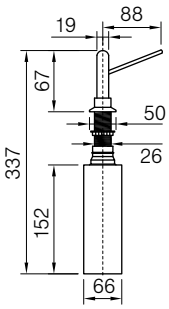

DÁVKOVAČ SAPONÁTU 250 ml

43400	NEREZ

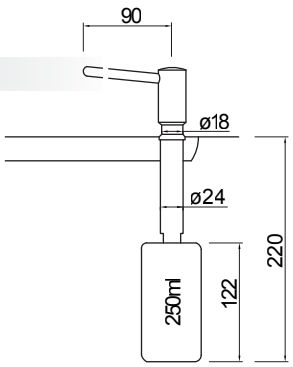

umístění do nerezu

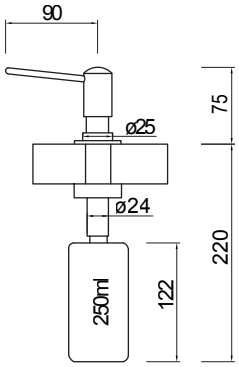

umístění do žuly

FRANKE VESTAVNÁ VÁHA CRNI 18/10

KÓD	ROZMĚRY (mm)	VÝŘEZ (mm)	MAX. NOSNOST (kg)	MONTÁŽ DO PRACOVNÍ DESKY	AUTOMATICKÉ VYPÍNÁNÍ
44218	245 × 245 × 33	227 × 227	5	ANO	ANO

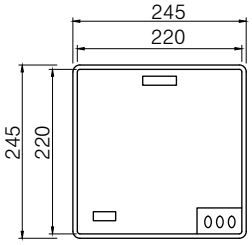

KRYTKA OTVORU

KÓD	POVRCH
44201	NEREZ

PŘÍCHYTKA

44089	30–42 mm

FRANKE – DĚROVAČ

44256	ø 35 mm

SKLADEM NA OBJEDNÁVKU

FRANKE FTT 632

KÓD	MONTÁŽNÍ ŠÍŘKA (mm)	POVRCH	STUPNĚ VÝKONU	OVLÁDÁNÍ	OSVĚTLENÍ (W)	HMOTNOST (kg)
44288	600	WH FS BÍLÝ	3	POSUVNÉ PŘEPÍNAČE	2 × 40	7
43242		XS FM NEREZ				

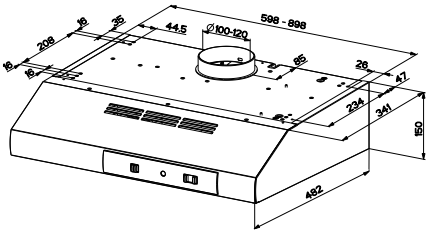

PŘÍSLUŠENSTVÍ

F00025	PACHOVÝ FILTR S AKTIVNÍM UHLÍM
F00138	ZK 120 – ZPĚTNÁ KLAPKA

FRANKE FTC 6032 GR/XS

KÓD	MONTÁŽNÍ ŠÍŘKA (mm)	POVRCH	STUPNĚ VÝKONU	OVLÁDÁNÍ	OSVĚTLENÍ (W)	HMOTNOST (kg)
43239	600	NEREZ*	3	POSUVNÉ PŘEPÍNAČE	2 × 28	7,5

* přední panel

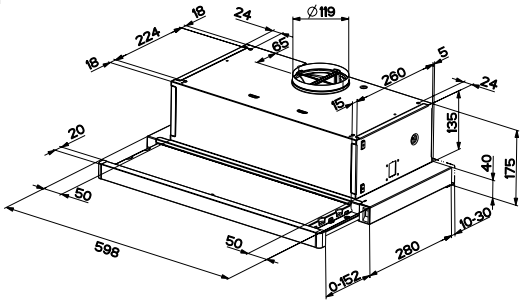

PŘÍSLUŠENSTVÍ

F00301	UF 02 FILTR S AKTIVNÍM UHLÍM

FRANKE – FDL 664 XS

KÓD	MONTÁŽNÍ ŠÍŘKA (mm)	POVRCH	STUPNĚ VÝKONU	OVLÁDÁNÍ	OSVĚTLENÍ (W)	HMOTNOST (kg)
43169	600	NEREZ	3	TLAČÍTKOVÉ	2 × 40	13

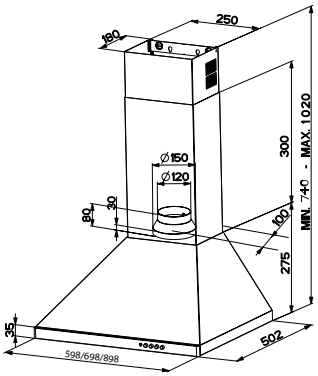

PŘÍSLUŠENSTVÍ

43209	UF 05 – PACHOVÝ FILTR S AKTIVNÍM UHLÍM
F00113	ZK 150 – ZPĚTNÁ KLAPKA
F00138	ZK 120 – ZPĚTNÁ KLAPKA

FRANKE – ODSAVAČE

OBSAH

FRANKE FJO 604 XS

KÓD	MONTÁŽNÍ ŠÍŘKA (mm)	POVRCH	STUPNĚ VÝKONU	OVLÁDÁNÍ	OSVĚTLENÍ (W)	HMOTNOST (kg)
44287	600	NEREZ	3	TLAČÍTKOVÉ	2 × 40	9

- vysouvací nástavec na zvýšení komínů je součástí

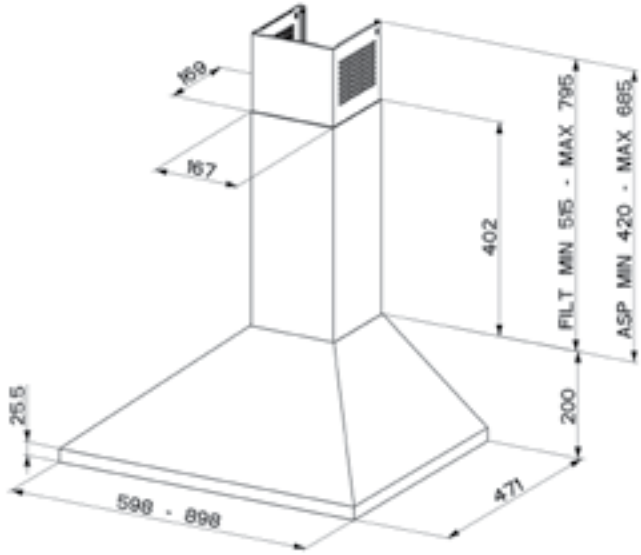

PŘÍSLUŠENSTVÍ

F00301	UF 02 – PACHOVÝ FILTR S AKTIVNÍM UHLÍM
F00113	ZK 150 – ZPĚTNÁ KLAPKA
F00138	ZK 120 – ZPĚTNÁ KLAPKA

FRANKE FGL 905 – P I XS

KÓD	MONTÁŽNÍ ŠÍŘKA (mm)	POVRCH	STUPNĚ VÝKONU	OVLÁDÁNÍ	OSVĚTLENÍ (W)	HMOTNOST (kg)
43256	900	NEREZ, SKLO	3*	DOTYKOVÉ	4 × 20	33

* + intenzivní stupeň

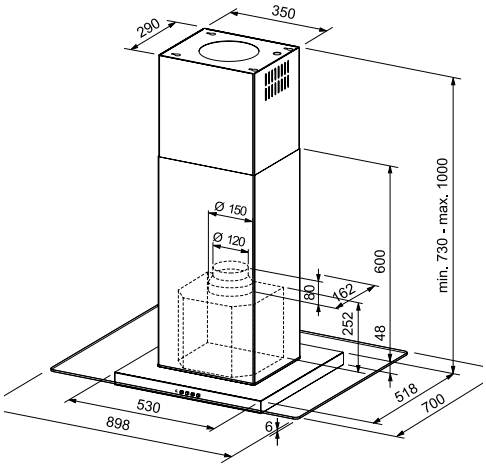

PŘÍSLUŠENSTVÍ

83916	UF 06 – PACHOVÝ FILTR S AKTIVNÍM UHLÍM
F00113	ZK 150 – ZPĚTNÁ KLAPKA
F00138	ZK 120 – ZPĚTNÁ KLAPKA

SKLADEM NA OBJEDNÁVKU

FRANKE FTU 3807 I XS 77 H

KÓD	PRŮMĚR (mm)	POVRCH	STUPNĚ VÝKONU	ODSÁVÁNÍ	OSVĚTLENÍ (W)	HMOTNOST (kg)
83982	370	NEREZ	4*	ŠTĚRBINOVÉ	2 × 20	27

* + intenzivní stupeň + doběh

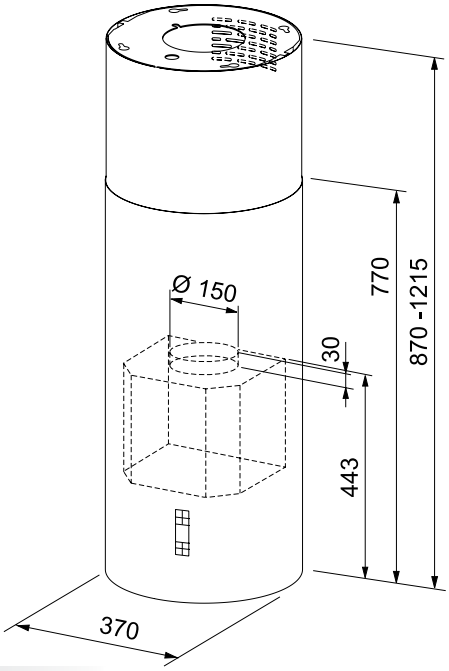

PŘÍSLUŠENSTVÍ

83916	UF 06 – PACHOVÝ FILTR S AKTIVNÍM UHLÍM
F00113	ZK 150 – ZPĚTNÁ KLAPKA

FRANKE FCL 602-C

KÓD	MONTÁŽNÍ ŠÍŘKA (mm)	POVRCH	STUPNĚ VÝKONU	OVLÁDÁNÍ	OSVĚTLENÍ (W)	HMOTNOST (kg)
F00137	600	NEREZ, DŘEVO	3	DOTYKOVÉ	2 × 20	18

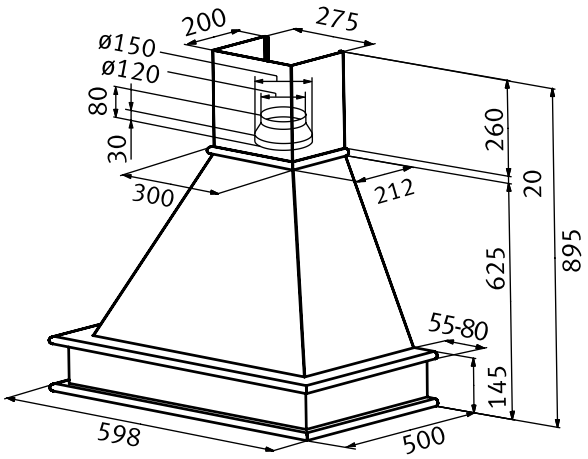

PŘÍSLUŠENSTVÍ

43209	UF 05 – PACHOVÝ FILTR S AKTIVNÍM UHLÍM
F00113	ZK 150 – ZPĚTNÁ KLAPKA
F00138	ZK 120 – ZPĚTNÁ KLAPKA

BRENOR – GRANITOVÉ DŘEZY

OBSAH

- jsou vyráběny z přírodní drcené žuly (80 %) pojené akrylátovou pryskyřicí (20%) s příměsí barviv
- granitové dřezy mají řadu výhod – stálost barvy, odolnost vůči poškrábání, elegantní design, možnost zvolit barvu ladící k pracovní desce, snadná údržba
- kvalitní granitový dřez nelze při běžném používání prakticky poškodit a po celou dobu životnosti si zachovává stále stejný vzhled
- tyto dřezy jsou v celém svém objemu homogenní, nedochází k barevným rozdílům při užívání
- díky kvalitě materiálu i výroby Vám můžeme nabídnout na dřezy Brenor nadstandardní záruku 10 let
- součástí dřezu je sifon s možností napojení myčky a drtiče odpadů a excentrické lankové ovládání výpustě

10 LET ZÁRUKA

1 – bílá

2 – písková

3 – černá

4 – pouštní

5 – bronzová

6 – šedá

7 – pouštní II

8 – černá metalická

- uvedené barvy jsou pouze orientační
- fyzický vzorkovník barev je na vyžádání

AGAT

	1 – BÍLÁ	2 – PÍSKOVÁ	3 – ČERNÁ	4 – POUŠTNÍ	5 – BRONZOVÁ	6 – ŠEDÁ	7 – POUŠTNÍ II	8 – ČERNÁ METALICKÁ
AGAT	**120609**	**120610**	**120611**	**120612**	**120613**	**120614**	**135379**	**135427**

VELIKOST DŘEZU (mm)	SPODNÍ SKŘÍŇKA OD (mm)	HLOUBKA (mm)	VENTIL
590 × 485	450	180	3 1/2"

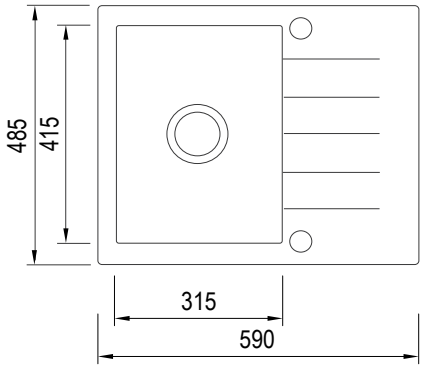

ARGO

	1 – BÍLÁ	2 – PÍSKOVÁ	3 – ČERNÁ	4 – POUŠTNÍ	5 – BRONZOVÁ	6 – ŠEDÁ	7 – POUŠTNÍ II	8 – ČERNÁ METALICKÁ
ARGO	**120513**	**120514**	**120515**	**120516**	**120517**	**120518**	**135384**	**135432**

VELIKOST DŘEZU (mm)	SPODNÍ SKŘÍŇKA OD (mm)	HLOUBKA (mm)	VENTIL
490 × 440	400	160	3 1/2"

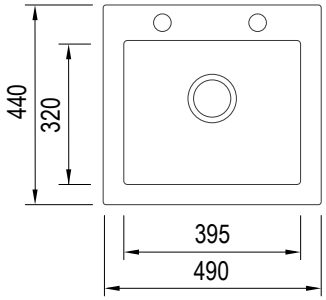

SKLADEM NA OBJEDNÁVKU

BRENOR – GRANITOVÉ DŘEZY

OBSAH

ALTAIR

	1 – BÍLÁ	2 – PÍSKOVÁ	3 – ČERNÁ	4 – POUŠTNÍ	5 – BRONZOVÁ	6 – ŠEDÁ	7 – POUŠTNÍ II	8 – ČERNÁ METALICKÁ
ALTAIR	**120597**	**120598**	**120599**	**120600**	**120601**	**120602**	**135381**	**135429**

VELIKOST DŘEZU (mm)	SPODNÍ SKŘÍŇKA OD (mm)	HLOUBKA (mm)	VENTIL
960 × 500	900 × 900	180	3 1/2"

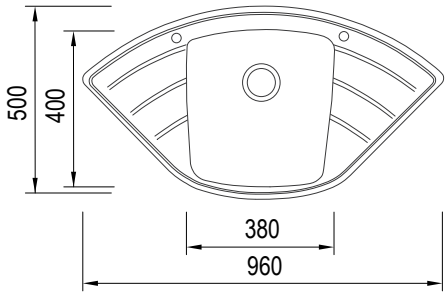

DENEB

	1 – BÍLÁ	2 – PÍSKOVÁ	3 – ČERNÁ	4 – POUŠTNÍ	5 – BRONZOVÁ	6 – ŠEDÁ	7 – POUŠTNÍ II	8 – ČERNÁ METALICKÁ
DENEB	**120537**	**120538**	**120539**	**120540**	**120541**	**120542**	**135394**	**135442**

VELIKOST DŘEZU (mm)	SPODNÍ SKŘÍŇKA OD (mm)	HLOUBKA (mm)	VENTIL
775 × 495	450	180	3 1/2"

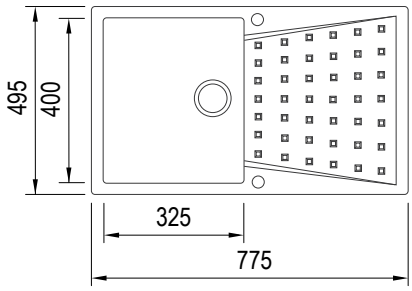

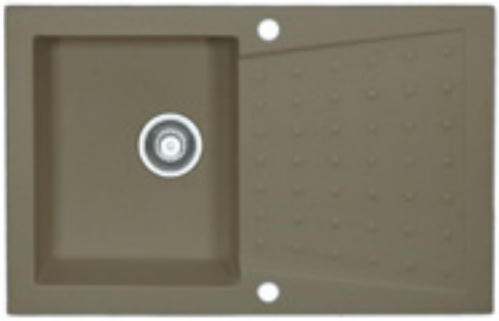

ERIDIANUS

	1 – BÍLÁ	2 – PÍSKOVÁ	3 – ČERNÁ	4 – POUŠTNÍ	5 – BRONZOVÁ	6 – ŠEDÁ	7 – POUŠTNÍ II	8 – ČERNÁ METALICKÁ
ERIDIANUS	**120567**	**120568**	**120569**	**120570**	**120571**	**120572**	**135399**	**135447**

VELIKOST DŘEZU (mm)	SPODNÍ SKŘÍŇKA OD (mm)	HLOUBKA (mm)	VENTIL
980 × 495	600	180/120	2 × 3 1/2"

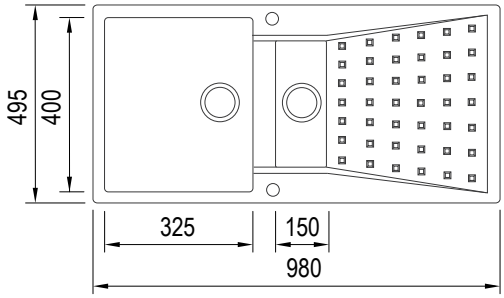

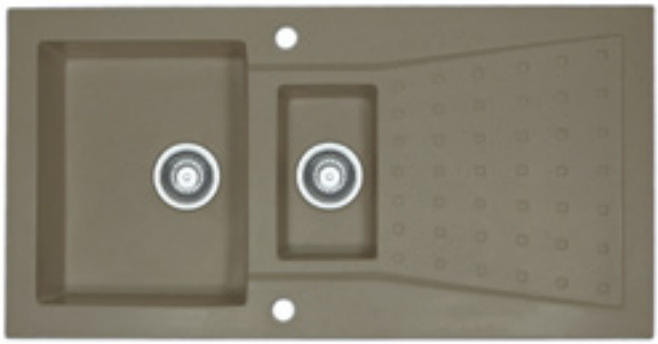

BRENOR – GRANITOVÉ DŘEZY

OBSAH

GEMINI

	1 – BÍLÁ	2 – PÍSKOVÁ	3 – ČERNÁ	4 – POUŠTNÍ	5 – BRONZOVÁ	6 – ŠEDÁ	7 – POUŠTNÍ II	8 – ČERNÁ METALICKÁ
GEMINI	**135483**	**135484**	**135485**	**135486**	**135487**	**135488**	**135490**	**135489**

VELIKOST DŘEZU (mm)	SPODNÍ SKŘÍŇKA OD (mm)	HLOUBKA (mm)	VENTIL
855 × 490	600	180/120	2 × 3 1/2"

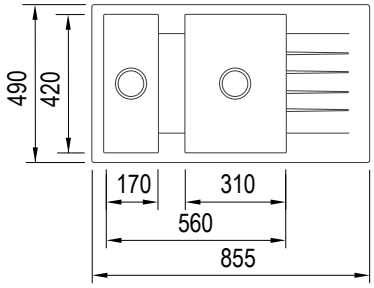

LEO

	1 – BÍLÁ	2 – PÍSKOVÁ	3 – ČERNÁ	4 – POUŠTNÍ	5 – BRONZOVÁ	6 – ŠEDÁ	7 – POUŠTNÍ II	8 – ČERNÁ METALICKÁ
LEO	**120549**	**120550**	**120551**	**120552**	**120553**	**120554**	**135401**	**135449**

VELIKOST DŘEZU (mm)	SPODNÍ SKŘÍŇKA OD (mm)	HLOUBKA (mm)	VENTIL
785 × 495	450	180	3 1/2"

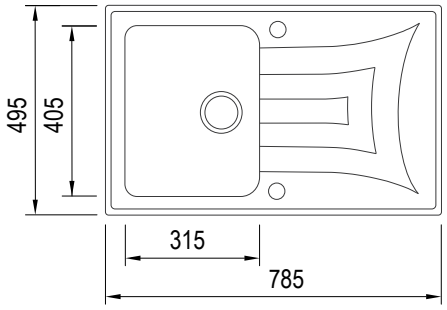

LESTE

	1 – BÍLÁ	2 – PÍSKOVÁ	3 – ČERNÁ	4 – POUŠTNÍ	5 – BRONZOVÁ	6 – ŠEDÁ	7 – POUŠTNÍ II	8 – ČERNÁ METALICKÁ
LESTE	**135491**	**135492**	**135493**	**135494**	**135495**	**135496**	**135498**	**135497**

VELIKOST DŘEZU (mm)	SPODNÍ SKŘÍŇKA OD (mm)	HLOUBKA (mm)	VENTIL
775 × 500	800	190/120	2 × 3 1/2"

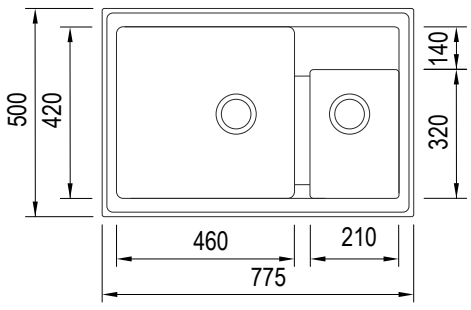

SKLADEM NA OBJEDNÁVKU

BRENOR – GRANITOVÉ DŘEZY

OBSAH

MILANO 80

	1 – BÍLÁ	2 – PÍSKOVÁ	3 – ČERNÁ	4 – POUŠTNÍ	5 – BRONZOVÁ	6 – ŠEDÁ	7 – POUŠTNÍ II	8 – ČERNÁ METALICKÁ
ODKAP VPRAVO	**129602**	**129603**	**129604**	**129597**	**129598**	**129601**	**135408**	**135456**
ODKAP VLEVO	**120777**	**120778**	**120779**	**120780**	**120781**	**120782**	**135407**	**135455**

VELIKOST DŘEZU (mm)	SPODNÍ SKŘÍŇKA OD (mm)	HLOUBKA (mm)	VENTIL
795 × 505	400	180	3 1/2"

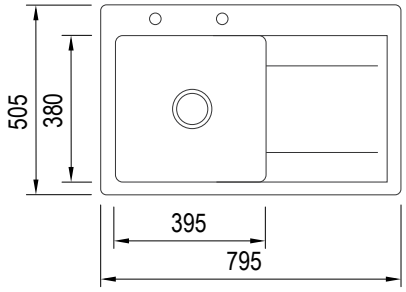

MILANO 100

	1 – BÍLÁ	2 – PÍSKOVÁ	3 – ČERNÁ	4 – POUŠTNÍ	5 – BRONZOVÁ	6 – ŠEDÁ	7 – POUŠTNÍ II	8 – ČERNÁ METALICKÁ
ODKAP VPRAVO	**129606**	**129607**	**129609**	**129610**	**129612**	**129613**	**135405**	**135453**
ODKAP VLEVO	**120783**	**120784**	**120785**	**120786**	**120787**	**120788**	**135404**	**135452**

VELIKOST DŘEZU (mm)	SPODNÍ SKŘÍŇKA OD (mm)	HLOUBKA (mm)	VENTIL
995 × 505	600	160/120	2 × 3 1/2"

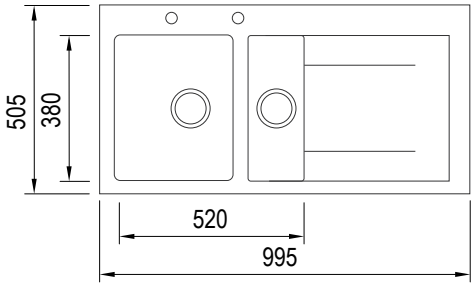

NAPOLI

	1 – BÍLÁ	2 – PÍSKOVÁ	3 – ČERNÁ	4 – POUŠTNÍ	5 – BRONZOVÁ	6 – ŠEDÁ	7 – POUŠTNÍ II	8 – ČERNÁ METALICKÁ
NAPOLI	**120693**	**120694**	**120695**	**120696**	**120697**	**120698**	**135411**	**135459**

VELIKOST DŘEZU (mm)	SPODNÍ SKŘÍŇKA OD (mm)	HLOUBKA (mm)	VENTIL
980 × 490	600	180/120	2 × 3 1/2"

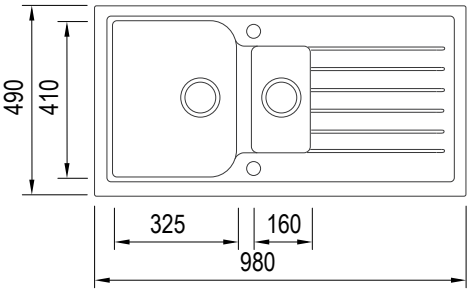

BRENOR – GRANITOVÉ DŘEZY

OBSAH

NAPOLI 79

	1 – BÍLÁ	2 – PÍSKOVÁ	3 – ČERNÁ	4 – POUŠTNÍ	5 – BRONZOVÁ	6 – ŠEDÁ	7 – POUŠTNÍ II	8 – ČERNÁ METALICKÁ
NAPOLI 79	**120759**	**120760**	**120761**	**120762**	**120763**	**120764**	**135410**	**135458**

VELIKOST DŘEZU (mm)	SPODNÍ SKŘÍŇKA OD (mm)	HLOUBKA (mm)	VENTIL
790 × 500	600	160/120	2 × 3 1/2"

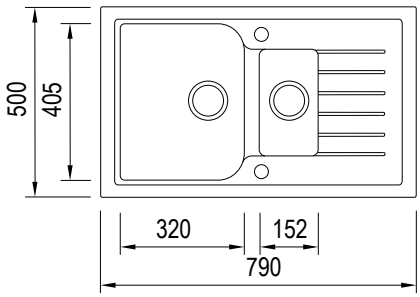

OSKAR 10

	1 – BÍLÁ	2 – PÍSKOVÁ	3 – ČERNÁ	4 – POUŠTNÍ	5 – BRONZOVÁ	6 – ŠEDÁ	7 – POUŠTNÍ II	8 – ČERNÁ METALICKÁ
OSKAR 10	**120651**	**120652**	**120653**	**120654**	**120655**	**120656**	**135412**	**135460**

VELIKOST DŘEZU (mm)	SPODNÍ SKŘÍŇKA OD (mm)	HLOUBKA (mm)	VENTIL
ø 495	400	160	3 1/2"

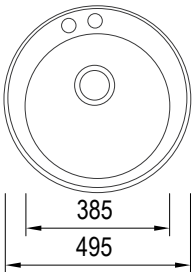

OSKAR 20

	1 – BÍLÁ	2 – PÍSKOVÁ	3 – ČERNÁ	4 – POUŠTNÍ	5 – BRONZOVÁ	6 – ŠEDÁ	7 – POUŠTNÍ II	8 – ČERNÁ METALICKÁ
OSKAR 20	**120663**	**120664**	**120665**	**120666**	**120667**	**120668**	**135414**	**135462**

VELIKOST DŘEZU (mm)	SPODNÍ SKŘÍŇKA OD (mm)	HLOUBKA (mm)	VENTIL
780 × 465	400	180	3 1/2"

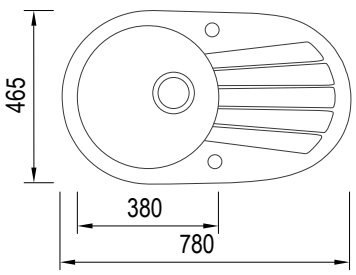

SKLADEM NA OBJEDNÁVKU

BRENOR – GRANITOVÉ DŘEZY

OBSAH

OSKAR 30

	1 – BÍLÁ	2 – PÍSKOVÁ	3 – ČERNÁ	4 – POUŠTNÍ	5 – BRONZOVÁ	6 – ŠEDÁ	7 – POUŠTNÍ II	8 – ČERNÁ METALICKÁ
OSKAR 30	**120657**	**120658**	**120659**	**120660**	**120661**	**120662**	**135416**	**135464**

VELIKOST DŘEZU (mm)	SPODNÍ SKŘÍŇKA OD (mm)	HLOUBKA (mm)	VENTIL
950 × 500	900 × 900	160/120	2 × 3 1/2"

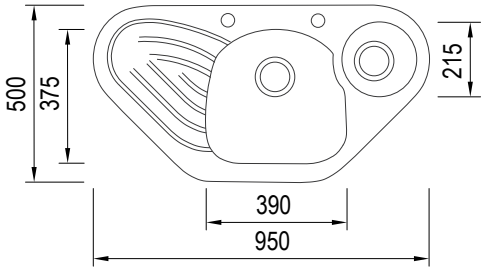

PALERMO

	1 – BÍLÁ	2 – PÍSKOVÁ	3 – ČERNÁ	4 – POUŠTNÍ	5 – BRONZOVÁ	6 – ŠEDÁ	7 – POUŠTNÍ II	8 – ČERNÁ METALICKÁ
PALERMO	**120699**	**120700**	**120701**	**120702**	**120703**	**120704**	**135417**	**135465**

VELIKOST DŘEZU (mm)	SPODNÍ SKŘÍŇKA OD (mm)	HLOUBKA (mm)	VENTIL
960 × 500	900 × 900	180/120	2 × 3 1/2"

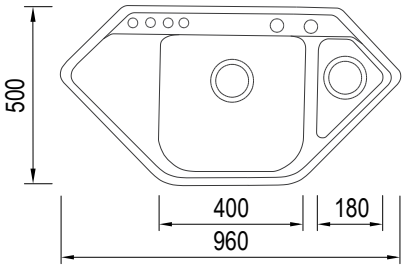

SOLANO 30

	1 – BÍLÁ	2 – PÍSKOVÁ	3 – ČERNÁ	4 – POUŠTNÍ	5 – BRONZOVÁ	6 – ŠEDÁ	7 – POUŠTNÍ II	8 – ČERNÁ METALICKÁ
SOLANO 30	**135475**	**135476**	**135477**	**135478**	**135479**	**135480**	**135482**	**135481**

VELIKOST DŘEZU (mm)	SPODNÍ SKŘÍŇKA OD (mm)	HLOUBKA (mm)	VENTIL
760 × 480	900 × 900	180	3 1/2"

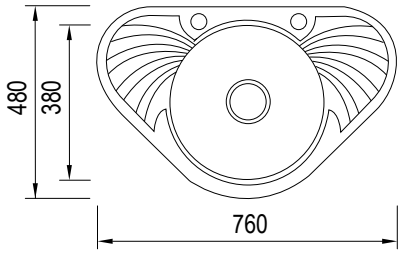

BRENOR – GRANITOVÉ DŘEZY

OBSAH

VENECIA 10

	1 – BÍLÁ	2 – PÍSKOVÁ	3 – ČERNÁ	4 – POUŠTNÍ	5 – BRONZOVÁ	6 – ŠEDÁ	7 – POUŠTNÍ II	8 – ČERNÁ METALICKÁ
VENECIA 10	**120681**	**120682**	**120683**	**120684**	**120685**	**120686**	**135421**	**135469**

VELIKOST DŘEZU (mm)	SPODNÍ SKŘÍŇKA OD (mm)	HLOUBKA (mm)	VENTIL
770 × 500	450	160	3 1/2"

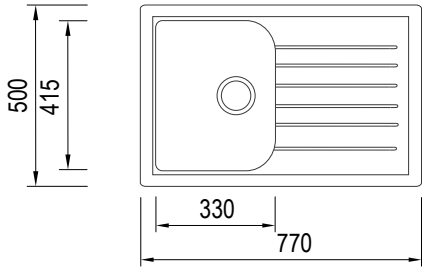

VENECIA 20

	1 – BÍLÁ	2 – PÍSKOVÁ	3 – ČERNÁ	4 – POUŠTNÍ	5 – BRONZOVÁ	6 – ŠEDÁ	7 – POUŠTNÍ II	8 – ČERNÁ METALICKÁ
VENECIA 20	**120687**	**120688**	**120689**	**120690**	**120691**	**120692**	**135422**	**135470**

VELIKOST DŘEZU (mm)	SPODNÍ SKŘÍŇKA OD (mm)	HLOUBKA (mm)	VENTIL
770 × 500	800	190/190	2 × 3 1/2"

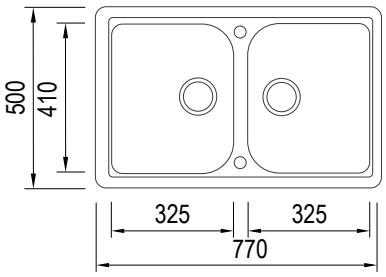

SKLADEM NA OBJEDNÁVKU

BRENOR – BATERIE A DÁVKOVAČE

OBSAH

BATERIE KLASICKÁ

120789	1 – BÍLÁ
120790	2 – PÍSKOVÁ
120791	3 – ČERNÁ
120792	4 – POUŠTNÍ
120793	5 – BRONZOVÁ
120794	6 – ŠEDÁ

BATERIE SE SPRCHOU

120795	1 – BÍLÁ
120796	2 – PÍSKOVÁ
120797	3 – ČERNÁ
120798	4 – POUŠTNÍ
120799	5 – BRONZOVÁ
120800	6 – ŠEDÁ

DÁVKOVAČ 390 ml

135903	CHROM
135904	SATIN
135905	STAROMOSAZ

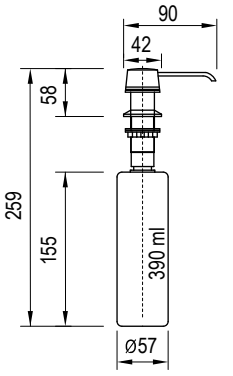

BRENOR – UMYVADLA

OBSAH

Umyvadla Brenor jsou vyrobena z drceného kamene (dolomit), pojeného pryskyřicí a jejich povrch je upraven bílou glazurou. Jsou určeny pouze pro montáž na skříňku (nejsou samonosné).

UMYVADLO BIANKA

KÓD	POPIS	PRO SKŘÍŇKU L (mm)	HLOUBKA (mm)	VENTIL
144017	BIANKA 60 S OBYČEJNÝM SIFONEM	600	135	1 1/4"
144308	BIANKA 60 S KOVOVÝM LESKLÝM SIFONEM			
144018	BIANKA 80 S OBYČEJNÝM SIFONEM	800		
144309	BIANKA 80 S KOVOVÝM LESKLÝM SIFONEM			
144019	BIANKA 100 S OBYČEJNÝM SIFONEM	1 000		
144310	BIANKA 100 S KOVOVÝM LESKLÝM SIFONEM			

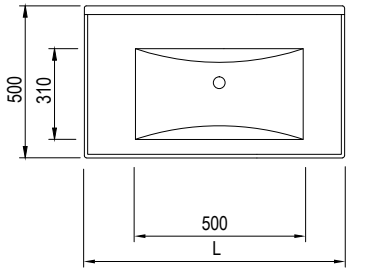

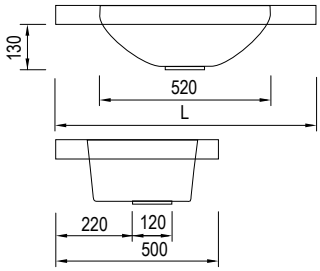

UMYVADLO LAURA

KÓD	POPIS	PRO SKŘÍŇKU (mm)	HLOUBKA (mm)	VENTIL
144015	S OBYČEJNÝM SIFONEM	900	84	1 1/4"
144306	S KOVOVÝM LESKLÝM SIFONEM			

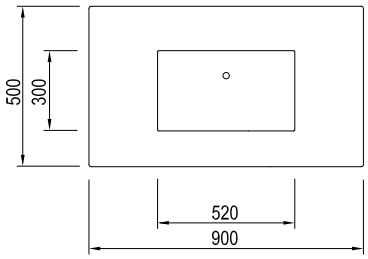

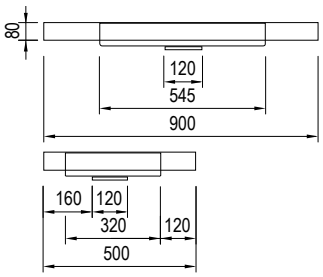

UMYVADLO LARISA

KÓD	POPIS	PRO SKŘÍŇKU (mm)	HLOUBKA (mm)	VENTIL
144016	S OBYČEJNÝM SIFONEM	1000	135	1 1/4"
144307	S KOVOVÝM LESKLÝM SIFONEM			

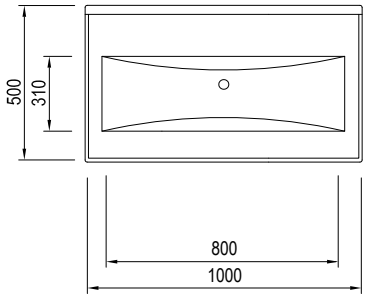

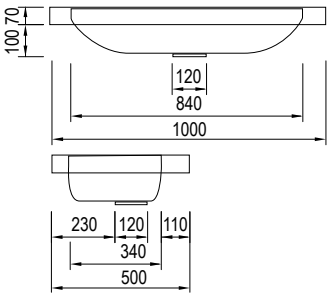

SKLADEM NA OBJEDNÁVKU

PŘÍBORNÍKY

OBSAH

PŘÍBORNÍKY SCOOP II

- variabilní systém
- počet posuvného dělení a jeho libovolné nastavení
- hloubka 50 mm
- kvalitní zpracování (tloušťka plastu 2,5 mm)

KÓD	PRO ŠÍŘKU KORPUSU (mm)	ŠÍŘKA PŘÍBORNÍKU W (mm)
144136	400	300–340
144137	500	400–440
144138	600	500–540
144139	700	600–640
144140	800	700–740
144141	900	800–840
144142	1000	900–940
144143	1200	1100–1140

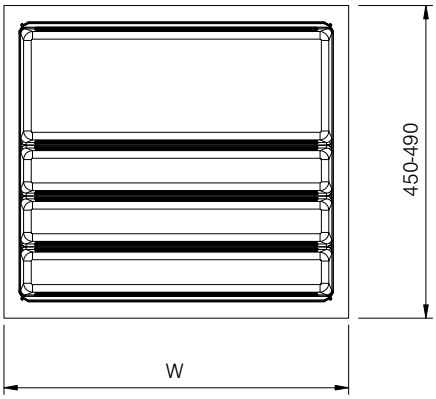

- tloušťka použitého materiálu je 2,5 mm
- výška přepážek je 50 mm a celková výška příborníku je 60 mm

PŘÍBORNÍKY

OBSAH

PŘÍSLUŠENSTVÍ

POSUVNÉ DĚLENÍ

144171	MALÉ – ŠEDÝ PLAST
144172	VELKÉ – ŠEDÝ PLAST

DRŽÁK PRO 6 ks NOŽŮ

144173	PLAST S IMITACÍ NEREZU (240 × 180 mm)

DRŽÁK PRO 12 KOŘENEK

DO PRŮMĚRU 52 mm

144174	PLAST S IMITACÍ NEREZU (485 × 180 mm)

- lze použít pouze pro příborníky SCOOP II 600–1 200 mm

PŘÍDAVNÁ DVOJITÁ MISKA

144175	STŘÍBRNÝ PLAST (180 × 180 mm)

PŘÍBORNÍKY

OBSAH

PŘÍBORNÍKY DO ZÁSUVKY HLOUBKY 500 mm

- tloušťka použitého materiálu je u bílé barvy 1,6 mm a u stříbrné metalízy 2 mm.
- výška přepážek je 40 mm a celková výška příborníku je 50 mm.

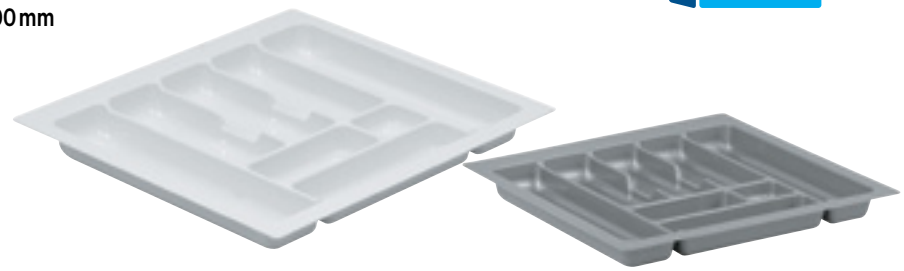

PRO ŠÍŘKU KORPUSU 300 mm

83735	BÍLÁ
83736	STŘÍBRNÁ METALÍZA

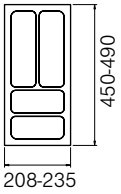

PRO ŠÍŘKU KORPUSU 400 mm

83730	BÍLÁ
83731	STŘÍBRNÁ METALÍZA

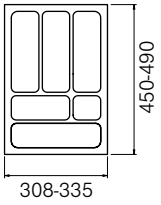

PRO ŠÍŘKU KORPUSU 450 mm

83728	BÍLÁ
83729	STŘÍBRNÁ METALÍZA

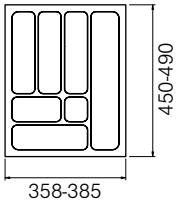

PRO ŠÍŘKU KORPUSU 500 mm

83721	BÍLÁ
83724	STŘÍBRNÁ METALÍZA

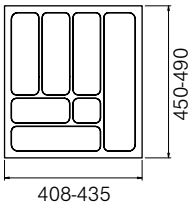

PRO ŠÍŘKU KORPUSU 600 mm

83726	BÍLÁ
83727	STŘÍBRNÁ METALÍZA

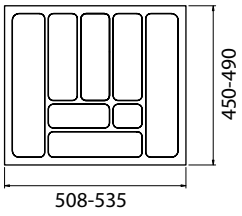

PRO ŠÍŘKU KORPUSU 700 mm

144112	BÍLÁ
83790	STŘÍBRNÁ METALÍZA

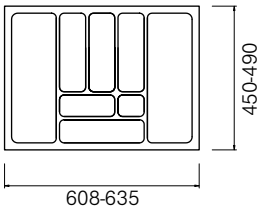

PRO ŠÍŘKU KORPUSU 800 mm

144113	BÍLÁ
83732	STŘÍBRNÁ METALÍZA

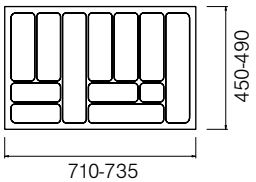

PRO ŠÍŘKU KORPUSU 900 mm

144114	BÍLÁ
83733	STŘÍBRNÁ METALÍZA

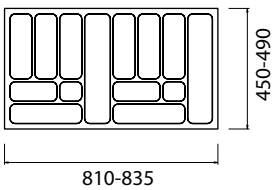

PRO ŠÍŘKU KORPUSU 1200 mm

83734	STŘÍBRNÁ METALÍZA

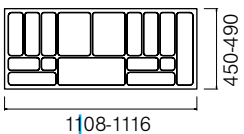

PŘÍBORNÍKY

OBSAH

PŘÍBORNÍKY DO ZÁSUVKY HLOUBKY 450 mm

- tloušťka použitého materiálu je u bílé barvy 1,6 mm a u stříbrné metalízy 2 mm.
- výška přepážek je 40 mm a celková výška příborníku je 50 mm.

PRO ŠÍŘKU KORPUSU 400 mm

83723	BÍLÁ
83725	STŘÍBRNÁ METALÍZA

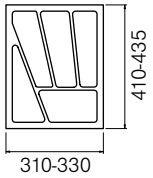

PRO ŠÍŘKU KORPUSU 450 mm

144115	BÍLÁ
144116	STŘÍBRNÁ METALÍZA

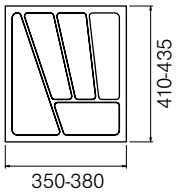

PRO ŠÍŘKU KORPUSU 500 mm

83720	BÍLÁ
83722	STŘÍBRNÁ METALÍZA

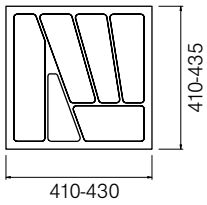

PRO ŠÍŘKU KORPUSU 600 mm

144117	BÍLÁ
144118	STŘÍBRNÁ METALÍZA

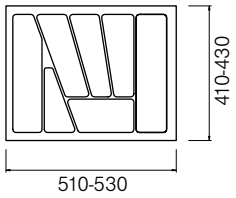

PRO ŠÍŘKU KORPUSU 900 mm

144120	BÍLÁ
144121	STŘÍBRNÁ METALÍZA

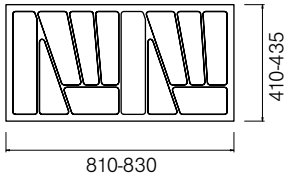

PROTISKLUZOVÁ PODLOŽKA 500 mm

78993	ŠEDÁ, ROLE 20 m

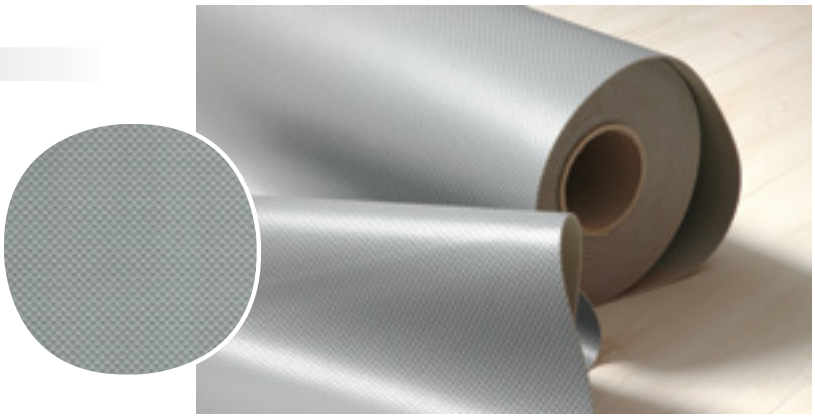

SKLADEM NA OBJEDNÁVKU

ODPADKOVÉ KOŠE OTVÍRAVÉ

OBSAH

ODPADKOVÝ KOŠ 12 LITRŮ

KÓD	OBJEM (l)	SKŘÍŇKA OD (mm)	VÝŠKA (mm)	BARVA
83701	12	380	320	PÍSKOVÁ

- montáž na dvířka
- automatické otevírání dvířky

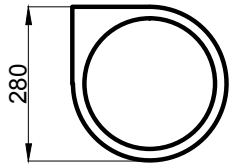

ODPADKOVÝ KOŠ 12 LITRŮ

KÓD	OBJEM (l)	SKŘÍŇKA OD (mm)	VÝŠKA (mm)	BARVA
78749	12	380	320	BÍLÁ
78750	12	380	320	ŠEDÁ

- montáž na dvířka
- automatické otevírání dvířky

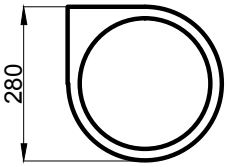

ODPADKOVÝ KOŠ 11 LITRŮ

KÓD	OBJEM (l)	SKŘÍŇKA OD (mm)	VÝŠKA (mm)	BARVA
83702	11	380	320	BÍLÁ

- montáž na dvířka
- automatické otevírání dvířky

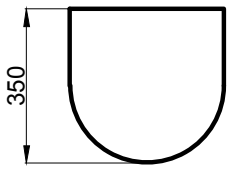

ODPADKOVÝ KOŠ 11 LITRŮ

KÓD	OBJEM (l)	SKŘÍŇKA OD (mm)	VÝŠKA (mm)	BARVA
83703	11	350	365	NEREZ

- montáž na dvířka
- automatické otevírání dvířky

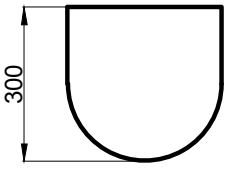

ODPADKOVÉ KOŠE OTVÍRAVÉ

OBSAH

ODPADKOVÝ KOŠ 40 LITRŮ

KÓD	OBJEM (l)	PRO SKŘÍŇKU (mm)	VÝŠKA (mm)	BARVA
83849	40	450	430	ČERNÁ

- montáž na dvířka
- automatické otevírání dvířky
- víko je nutné připevnit k vnitřní straně boku skříňky

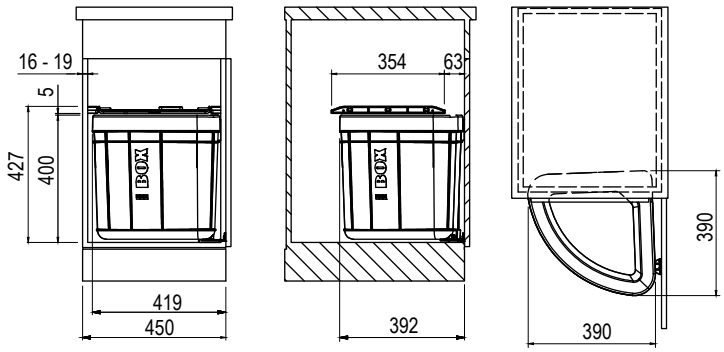

ODPADKOVÝ KOŠ 40 LITRŮ

KÓD	OBJEM (l)	PRO SKŘÍŇKU (mm)	VÝŠKA (mm)	BARVA
44441	40	600	430	ČERNÁ

- montáž na dvířka
- automatické otevírání dvířky
- víko je nutné připevnit k vnitřní straně boku skříňky

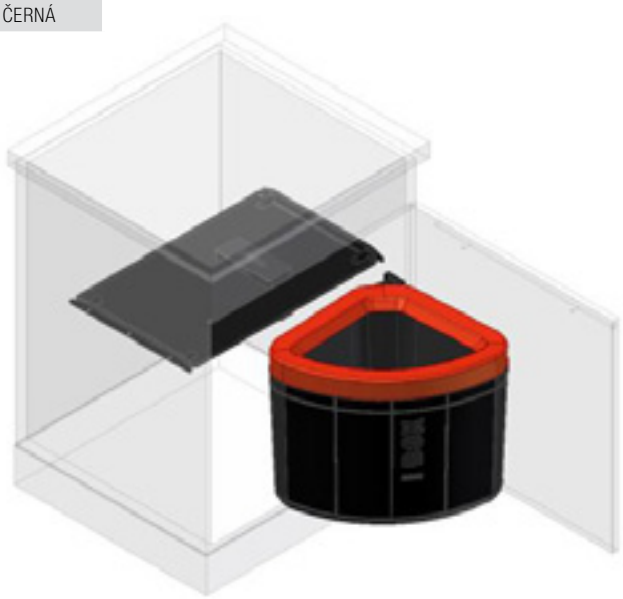

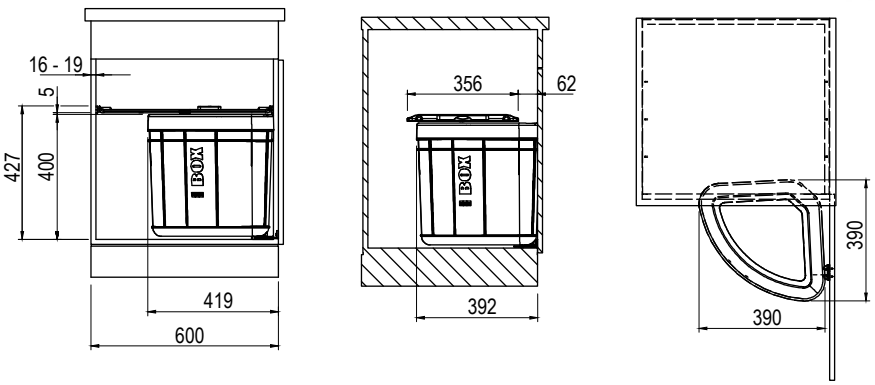

ODPADKOVÉ KOŠE OTVÍRAVÉ

OBSAH

ODPADKOVÝ KOŠ 40 LITRŮ

KÓD	OBJEM (l)	PRO SKŘÍŇKU (mm)	VÝŠKA (mm)	BARVA
83875	40	500	430	ČERNÁ

- montáž na dvířka
- automatické otevírání dvířky
- víko je nutné připevnit k vnitřní straně boku skříňky

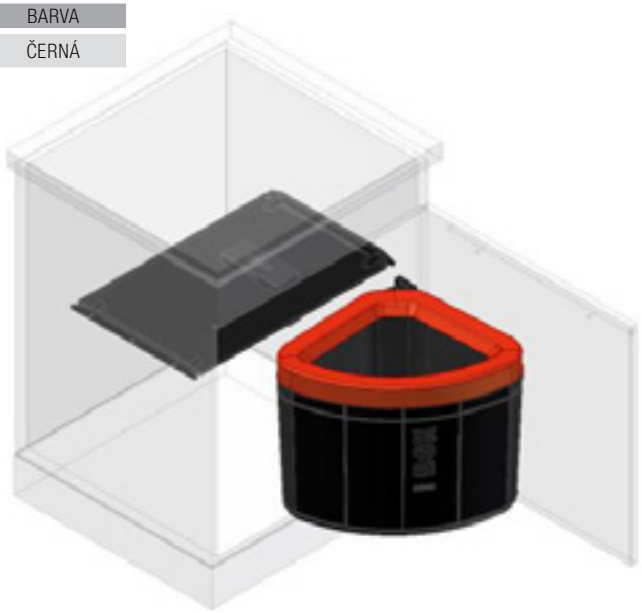

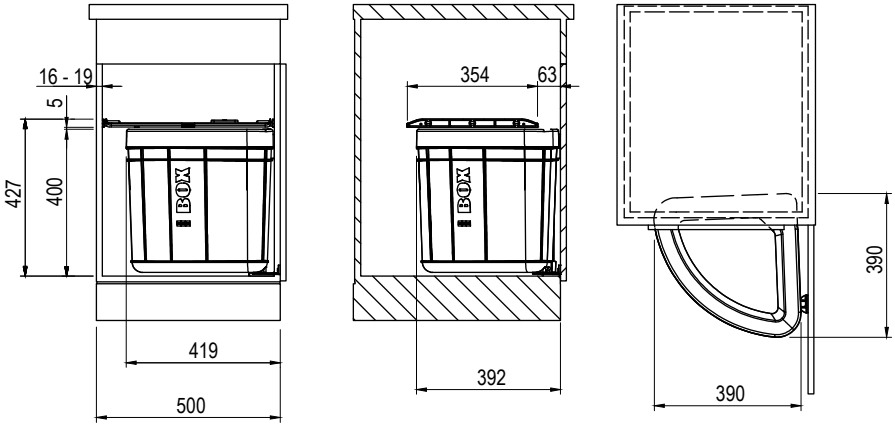

ODPADKOVÝ KOŠ 16 LITRŮ

KÓD	OBJEM (l)	SKŘÍŇKA OD (mm)	VÝŠKA (mm)	BARVA
83710	16	380	340	ŠEDÁ

- montáž na dvířka
- automatické otevírání dvířky

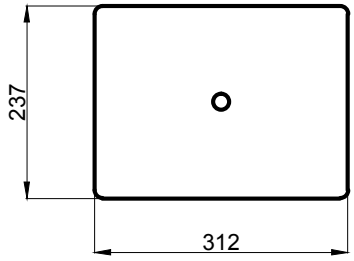

ODPADKOVÉ KOŠE VÝSUVNÉ

OBSAH

SORTER 2 DÍLNÝ

KÓD	OBJEM (l)	SKŘÍŇKA OD (mm)	VÝŠKA SORTERU (mm)	BARVA
78744	2×16	400	355	BÍLÁ/ŠEDÁ

- montáž do skříňky
- ruční otevírání

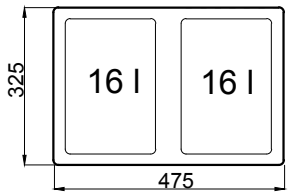

SORTER 3 DÍLNÝ

KÓD	OBJEM (l)	SKŘÍŇKA OD (mm)	VÝŠKA SORTERU (mm)	BARVA
78745	16 + 2×7,5	400	355	BÍLÁ/ŠEDÁ

- montáž do skříňky
- ruční otevírání

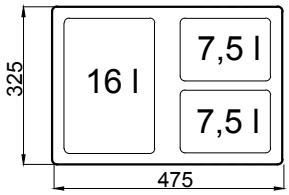

SORTER 2 DÍLNÝ

KÓD	OBJEM (l)	SKŘÍŇKA OD (mm)	VÝŠKA SORTERU (mm)	BARVA
78746	2×16	400	355	BÍLÁ/ŠEDÁ

- montáž do skříňky
- ruční otevírání, samonosné víko, kuličkový výsuv

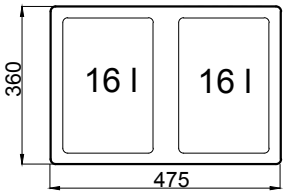

SORTER 3 DÍLNÝ

KÓD	OBJEM (l)	SKŘÍŇKA OD (mm)	VÝŠKA SORTERU (mm)	BARVA
78747	16 + 2×7,5	400	355	BÍLÁ/ŠEDÁ

- montáž do skříňky
- ruční otevírání, samonosné víko, kuličkový výsuv

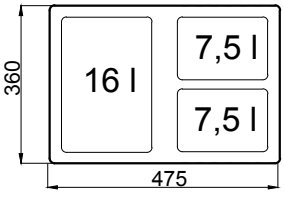

ODPADKOVÉ KOŠE VÝSUVNÉ

OBSAH

SORTER 3 DÍLNÝ

KÓD	OBJEM (l)	SKŘÍŇKA OD (mm)	VÝŠKA SORTERU (mm)	BARVA
83711	16 + 2×8	360	365	ŠEDÁ

- montáž do skříňky
- otevírání čílkem, samonosné víko

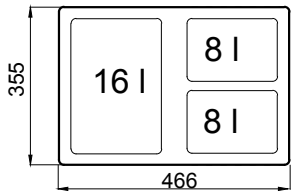

ODPADKOVÝ KOŠ 16 LITRŮ

KÓD	OBJEM (l)	SKŘÍŇKA OD (mm)	VÝŠKA SORTERU (mm)	BARVA	TYP
78761	16	300	380	KOV	M
78748	2×7,5				K

- montáž do skříňky
- ruční otevírání, automatické otevření víka, kuličkový výsuv

- M – vysouvá se pomocí úchytu na přední straně dvířek a má samozavírání, které zabírá 35 mm před korpusem + měkký dojezd brzdou
- K – vysouvá se pomocí nerezového pedálu před soklovou lištou, který umožňuje otevření bez pomocí ruky

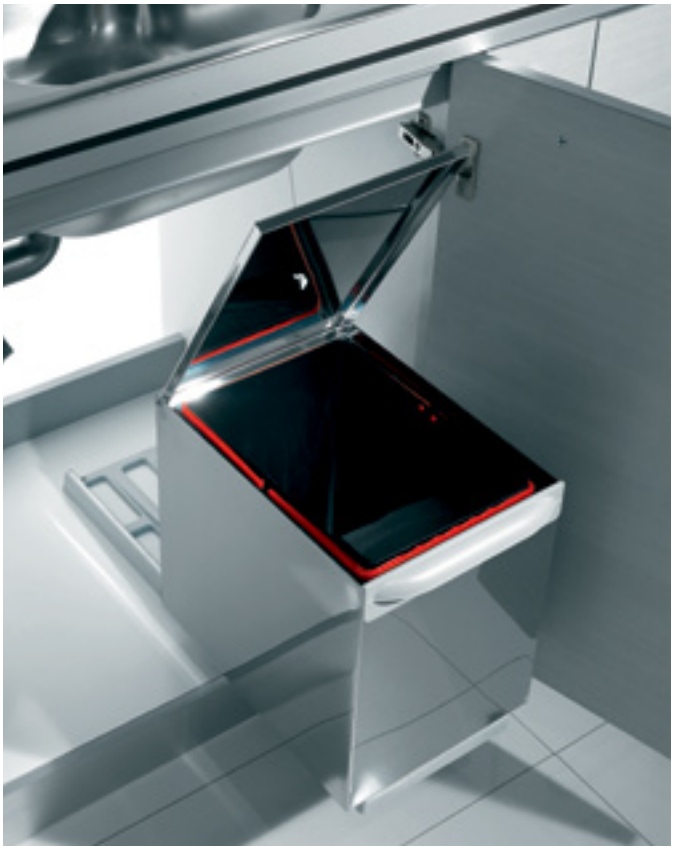

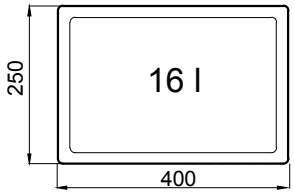

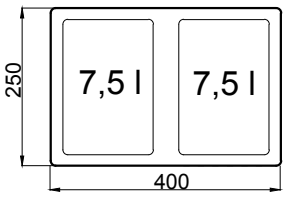

NÁHRADNÍ KOŠ

KÓD	OBJEM (l)	BARVA
78762	16	ŠEDÁ
78763	7,5	

VÍKO KOŠE

78764	VÍKO KOŠE 16 l
78765	VÍKO KOŠE 7,5 l

ODPADKOVÉ KOŠE VÝSUVNÉ

OBSAH

SORTER 2 DÍLNÝ

KÓD	OBJEM (l)	SKŘÍŇKA OD (mm)	VÝŠKA (mm)	BARVA
44422	2 × 15	300	470	ČERNÁ/ŠEDÁ
44423	20 + 10		430	

- montáž do skříňky
- ruční otevírání

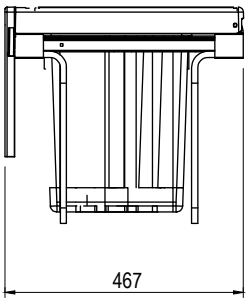

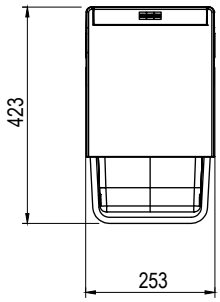

SORTER 2–3 DÍLNÝ

KÓD	OBJEM (l)	SKŘÍŇKA OD (mm)	VÝŠKA (mm)	BARVA
44417*	2 × 14	400	350	ČERNÁ/ŠEDÁ
44418**				
44419*	14 + 2 × 7			
44420**				

- montáž do skříňky

* ruční otevírání

** automatické otevírání dvířky, úhel otevření min. 110°

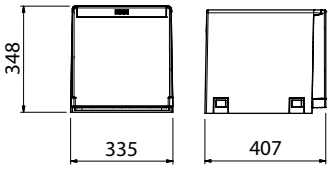

SORTER 700 M/K45 2–3 DÍLNÝ

KÓD	OBJEM (l)	SKŘÍŇKA OD (mm)	VÝŠKA SORTERU (mm)	BARVA	TYP
83768	18 + 2×8	450	389	ŠEDÁ	M
44205					K
43188	2×18				M
83863					K

- montáž do skříňky
- otevírání dvířky, samouzavírání, samonosné víko

- M – vysouvá se pomocí úchytu na přední straně dvířek a má samozavírání, které zabírá 35 mm před korpusem + měkký dojezd brzdou
- K – vysouvá se pomocí nerezového pedálu před soklovou lištou, který umožňuje otevření bez pomocí ruky

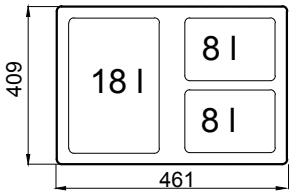

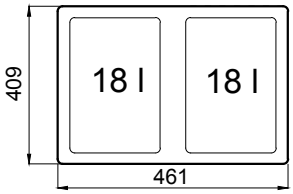

SKLADEM NA OBJEDNÁVKU

ODPADKOVÉ KOŠE VÝSUVNÉ

OBSAH

SORTER 4 DÍLNÝ

KÓD	OBJEM (l)	SKŘÍŇKA OD (mm)	VÝŠKA SORTERU (mm)	BARVA	TYP
44085	2×18 + 2×8	600	390	ŠEDÁ	M
44248					K

- montáž do skříňky
- otevírání dvířky, samouzavírání, samonosné víko

- M – vysouvá se pomocí úchytu na přední straně dvířek a má samozavírání, které zabírá 35 mm před korpusem + měkký dojezd brzdou
- K – vysouvá se pomocí nerezového pedálu před soklovou lištou, který umožňuje otevření bez pomocí ruky

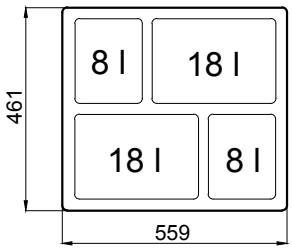

SORTER 700 M/K45 3 DÍLNÝ, ROHOVÝ

KÓD	OBJEM (l)	SKŘÍŇKA OD (mm)	VÝŠKA SORTERU (mm)	BARVA	TYP
83760	18 + 2×8	900 – ROHOVÁ SKŘÍŇKA	400	ŠEDÁ	M
43185					K

- montáž do skříňky
- otevírání dvířky, samouzavírání, samonosné víko

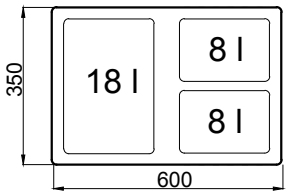

ODPADKOVÉ KOŠE DO ZÁSUVKY

OBSAH

SORTER 2 DÍLNÝ

KÓD	OBJEM (l)	SKŘÍŇKA OD (mm)	VÝŠKA SORTERU (mm)	BARVA
78740	2×16	600	300	ŠEDÁ

- montáž do výsuvu

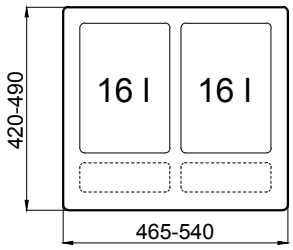

SORTER 3 DÍLNÝ

KÓD	OBJEM (l)	SKŘÍŇKA OD (mm)	VÝŠKA SORTERU (mm)	BARVA
78741	16 + 2×7,5	600	300	ŠEDÁ

- montáž do výsuvu

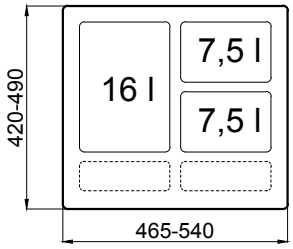

SORTER 3 DÍLNÝ

KÓD	OBJEM (l)	SKŘÍŇKA OD (mm)	VÝŠKA SORTERU (mm)	BARVA
78751	3×16	800	300	ŠEDÁ

- montáž do výsuvu

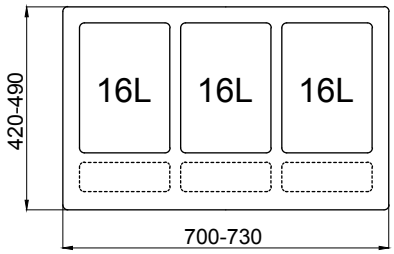

ODPADKOVÉ KOŠE DO ZÁSUVKY

OBSAH

SORTER 4 DÍLNÝ

KÓD	OBJEM (l)	SKŘÍŇKA OD (mm)	VÝŠKA SORTERU (mm)	BARVA
78752	2×16 + 2×7,5	800	300	ŠEDÁ

- montáž do výsuvu

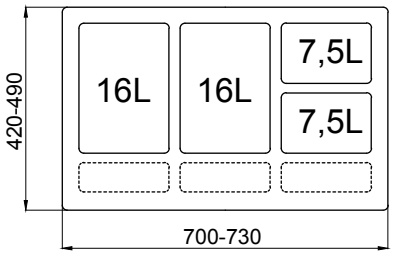

SORTER 2 DÍLNÝ

KÓD	OBJEM (l)	SKŘÍŇKA OD (mm)	VÝŠKA SORTERU (mm)	BARVA
78753	2×16	800	300	ŠEDÁ

- montáž do výsuvu
- drátěný koš na mycí prostředky

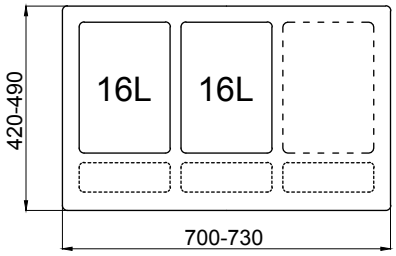

SORTER 3 DÍLNÝ

KÓD	OBJEM (l)	SKŘÍŇKA OD (mm)	VÝŠKA SORTERU (mm)	BARVA
78754	16 + 2×7,5	800	300	ŠEDÁ

- montáž do výsuvu
- drátěný koš na mycí prostředky

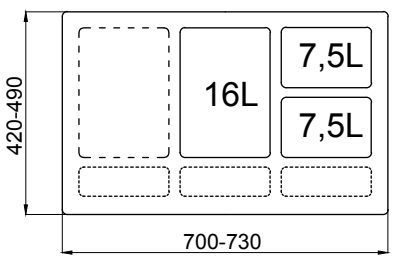

ODPADKOVÉ KOŠE DO ZÁSUVKY

OBSAH

SORTER 3 DÍLNÝ

KÓD	OBJEM (l)	SKŘÍŇKA OD (mm)	VÝŠKA SORTERU (mm)	BARVA
78743	3×16	900	300	ŠEDÁ

- montáž do výsuvu

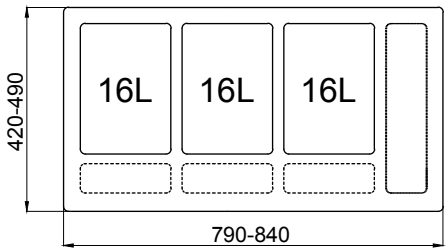

SORTER 4 DÍLNÝ

KÓD	OBJEM (l)	SKŘÍŇKA OD (mm)	VÝŠKA SORTERU (mm)	BARVA
78742	2×16 + 2×7,5	900	300	ŠEDÁ

- montáž do výsuvu

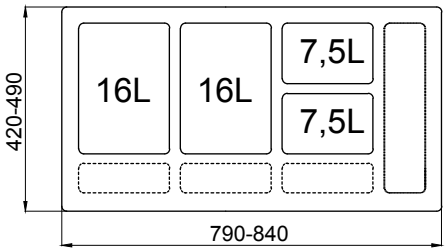

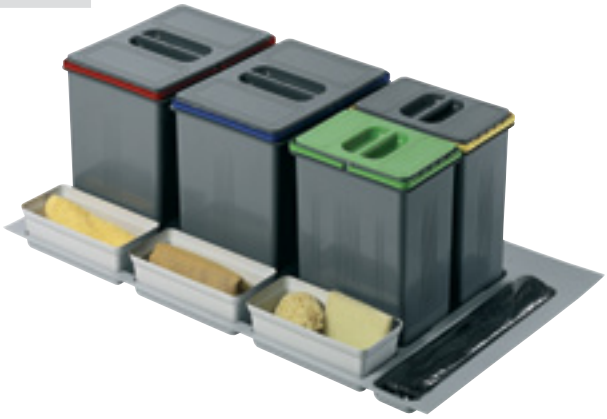

SORTER 2 DÍLNÝ

KÓD	OBJEM (l)	SKŘÍŇKA OD (mm)	VÝŠKA SORTERU (mm)	BARVA
78755	2×16	900	300	ŠEDÁ

- montáž do výsuvu
- drátěný koš na mycí prostředky a noviny

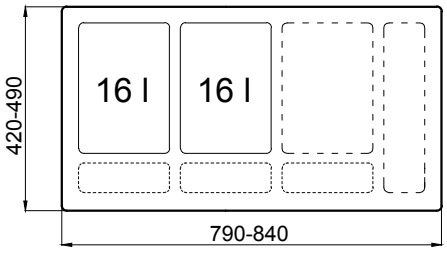

ODPADKOVÉ KOŠE DO ZÁSUVKY

OBSAH

SORTER 3 DÍLNÝ

KÓD	OBJEM (l)	SKŘÍŇKA OD (mm)	VÝŠKA SORTERU (mm)	BARVA
78756	16 + 2×7,5	900	300	ŠEDÁ

- montáž do výsuvu
- drátěný koš na mycí prostředky a noviny

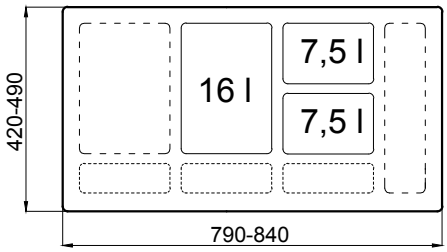

SORTER 4 DÍLNÝ

KÓD	OBJEM (l)	SKŘÍŇKA OD (mm)	VÝŠKA SORTERU (mm)	BARVA
78757	4×16	1200	300	ŠEDÁ

- montáž do výsuvu

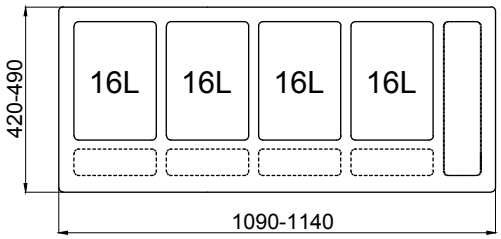

SORTER 5 DÍLNÝ

KÓD	OBJEM (l)	SKŘÍŇKA OD (mm)	VÝŠKA SORTERU (mm)	BARVA
78758	3×16 + 2×7,5	1200	300	ŠEDÁ

- montáž do výsuvu

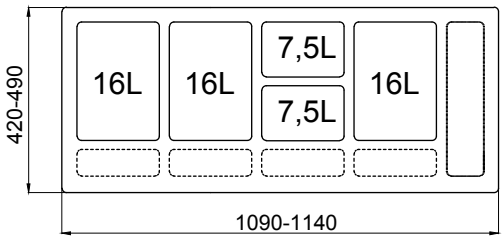

ODPADKOVÉ KOŠE DO ZÁSUVKY

OBSAH

SORTER 3 DÍLNÝ

KÓD	OBJEM (l)	SKŘÍŇKA OD (mm)	VÝŠKA SORTERU (mm)	BARVA
78759	3×16	1200	300	ŠEDÁ

- montáž do výsuvu
- drátěný koš na mycí prostředky a noviny

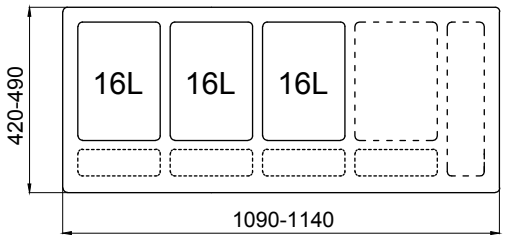

SORTER 4 DÍLNÝ

KÓD	OBJEM (l)	SKŘÍŇKA OD (mm)	VÝŠKA SORTERU (mm)	BARVA
78760	2×16 + 2×7,5	1200	300	ŠEDÁ

- montáž do výsuvu
- drátěný koš na mycí prostředky a noviny

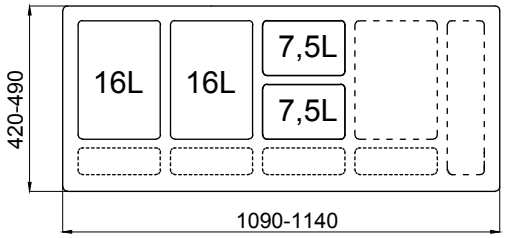

NÁHRADNÍ KYBLÍKY KE KOŠŮM

KÓD	OBJEM (l)	BARVA
78762	16	ŠEDÁ
78763	7,5	BÍLÁ

SKLADEM NA OBJEDNÁVKU

ODPADKOVÉ KOŠE DO ZÁSUVKY

OBSAH

SORTER 2 DÍLNÝ

KÓD	OBJEM (l)	SKŘÍŇKA OD (mm)	VÝŠKA (mm)	BARVA
83690	2×8	300	450	ŠEDÁ
83691	24 + 8	400	450	ŠEDÁ

- rám místo dna výsuvu
- koše v rámu tandemboxového výsuvu
- hloubka 500 mm

SORTER 3 DÍLNÝ

KÓD	OBJEM (l)	SKŘÍŇKA OD (mm)	VÝŠKA (mm)	BARVA
83692	24 + 2×8	450	450	ŠEDÁ

- rám místo dna výsuvu
- koše v rámu tandemboxového výsuvu
- hloubka 500 mm

SORTER 4 DÍLNÝ

KÓD	OBJEM (l)	SKŘÍŇKA OD (mm)	VÝŠKA (mm)	BARVA
83693	2×24 + 2×8	600	450	ŠEDÁ
83694	24 + 2×12 + 8	600	450	ŠEDÁ

- rám místo dna výsuvu
- koše v rámu tandemboxového výsuvu

MULTIKRÁJEČ AES 62 SR

RI002	STŘÍBRNÝ, PRAVÝ
RI003	BÍLÝ, PRAVÝ

- sklápěcí kráječ do výsuvu pro korpus 450 mm
- celokovové provedení
- zesílený nůž 170 mm se speciálním ozubením
- možnost nastavení plynulého řezu až do 14 mm
- bezpečnostní pojistky proti :
  - samovolnému zasunutí výsuvu při krájení
  - samovolné změně tloušťky řezu
  - samovolnému sklopení
- odnímatelná nerezová miska s pevným uložením na kráječi
- minimální vnitřní hloubka 418 mm
- minimální vnitřní šířka 342 mm
- minimální potřebná výška 75 mm
- držák zbytků
- příkon 130 W
- hmotnost 4,7 kg

MULTIKRÁJEČ AES 62 SL

RI004	STŘÍBRNÝ, LEVÝ
RI005	BÍLÝ, LEVÝ

- sklápěcí kráječ do výsuvu pro korpus 450 mm
- celokovové provedení
- zesílený nůž 170 mm se speciálním ozubením
- možnost nastavení plynulého řezu až do 14 mm
- bezpečnostní pojistky proti :
  - samovolnému zasunutí výsuvu při krájení
  - samovolné změně tloušťky řezu
  - samovolnému sklopení
- odnímatelná nerezová miska s pevným uložením na kráječi
- minimální vnitřní hloubka 418 mm
- minimální vnitřní šířka 342 mm
- minimální potřebná výška 75 mm
- držák zbytků
- příkon 130 W
- hmotnost 4,7 kg

MULTIKRÁJEČ AES 52 S

RI006 PRAVÝ

- sklápěcí kráječ do výsuvu 300 mm
- celokovové provedení
- nůž 170 mm se speciálním ozubením
- možnost nastavení plynulého řezu až do 14 mm
- bezpečnostní pojistky proti:
  - samovolnému zasunutí výsuvu při krájení
  - samovolné změně tloušťky řezu
  - samovolnému sklopení
- odnímatelná nerezová miska s pevným uložením na kráječi
- minimální vnitřní hloubka 412 mm
- minimální vnitřní šířka 195 mm
- minimální potřebná výška 79 mm
- držák zbytků
- příkon 130 W
- hmotnost 4,4 kg

CHLEBNÍK EBT

RI011 CHLEBNÍK EBT

- keramický chlebník se speciální úpravou povrchu
- použití do výsuvu
- pevným připevněním víka chlebníku je po vytažení výsuvu chlebník plně přístupný
- vnitřní povrch chlebníku udržuje stálou vlhkost , čímž prodlužuje trvanlivost pečiva
- vnější povrch (glazura) zabraňuje vyprchání vlhkosti do okolí
- cirkulaci vzduchu zajišťují speciální otvory
- minimální šířka 400 mm
- vnitřní výška 225 mm
- hmotnost 10 kg

TOASTER ET 10

RI013 TOASTER ET 10

- sklápěcí toaster určen do výsuvu
- jedním pohybem je připraven k použití
- tepelně izolovaný kryt z ušlechtilé oceli
- rozmrazovací kryt
- funkce přihřívání
- tlačítko na přerušení opékání
- speciálně tvarovaná miska na drobky pro vyčištění v jakékoli poloze toasteru
- pojistka pro vypnutí toasteru ve sklopené poloze
- rošt na opékání housek
- minimální vnitřní šířka 178 mm
- minimální výška výsuvu 75 mm
- minimální vnitřní hloubka 415 mm
- hmotnost 2 kg

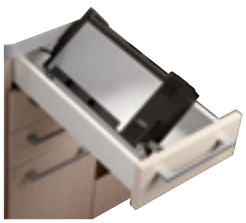

VÁHA WES 35

RI015 KORPUS 30–40 cm

- digitální váha určena do výsuvu
- lze položit na bočnice výsuvu
- teleskopické ramena umožňují variabilně nastavit dle konkrétní vnitřní šířky výsuvu 200–340 mm
- díky tenkému tělu lze uložením na bočnice využívat spodní část výsuvu
- není nutné pevně připevňovat – možno vyjmout na pracovní desku
- LCD displej s indikací výměny baterií
- měření do 2 kg s varováním o přetížení
- rozsah měření po 1 g
- lze měřit netto váhu
- hmotnost 1,4 kg

VÁHA WES 45

RI016 KORPUS 40–50 cm

- digitální váha určena do výsuvu
- lze položit na bočnice výsuvu
- teleskopické ramena umožňují variabilně nastavit dle konkrétní vnitřní šířky výsuvu 300–440 mm
- díky tenkému tělu lze uložením na bočnice využívat spodní část výsuvu
- není nutné pevně připevňovat – možno vyjmout na pracovní desku
- LCD displej s indikací výměny baterií
- měření do 2 kg s varováním o přetížení
- rozsah měření po 1 g
- lze měřit netto váhu
- hmotnost 1,4 kg

DRTIČE ODPADŮ

OBSAH

Drtič domovního odpadu zjednodušuje práci: slouží k likvidaci odpadu z potravin jako jsou slupky a zbytky brambor, ovoce i zeleniny, ale i drobné kosti z kuřete, ryb či ořechové skořápky, čajové sáčky, kávovou sedlinu, odřezky masa, skořápky vajec, staré pečivo nebo zbytky z talířů včetně papírových ubrousků. Vše se rozdrtí na kal a spláchne do kanalizace.

Samotné drcení zabezpečuje perforovaný drticí talíř s výkyvnými lopatkami umístěný v komoře drtiče, jenž odstředivou silou odráží odpad na vnější okraj komory – zde je odpad „strouhán" o vnější nehybný perforovaný válec. Výsledkem takového „strouhání" jsou jemné částečky (menší než 0,5 mm). Rozdrcený odpad společně s vodou, kterou musí být drtič proplachován, prochází otvory v perforovaném prstenci do navazující zápachové uzávěrky a kanalizačního potrubí. Při ucpání drtiče se motor nemůže otáčet – přehřál by se – a proto tepelná pojistka motor vypne. Některé moderní přístroje mají motor se zpětným chodem, který je možné na krátkou dobu spustit, a tím drtič vyčistit. Během provozu i po určitou dobu po skončení musí do dřezu téct studená voda, aby se drtič a kanalizační potrubí dobře proplachovaly. Zbytky tuku ve studené vodě ztuhnou a nabalí se na ostatní rozdrcené částečky. Tím se zabrání, aby mastnota ulpívala na vnitřním povrchu potrubí. Denní průměrná spotřeba vody vzroste, při použití drtiče, jen přibližně o čtyři litry (cca o 2 % denní spotřeby vody v domácnosti).

WASTE KING STANDART 1/2 HP

D002	WASTE KING STANDART 1/2 HP
D014	WASTE KING STANDART 1/2 HP S PNEUSPÍNAČEM NEREZ LESK
118112	WASTE KING STANDART 1/2 HP S PNEUSPÍNAČEM NEREZ MAT
118116	WASTE KING STANDART 1/2 HP S BEZDRÁTOVÉM SP. TANGO

- drtič s celonerezovou drtící komorou
- protihluková úprava motoru
- ideální pro 2–4 člennou rodinu
- vysoká rychlost drcení
- otáčky motoru 2 600 ot./min.
- váha 3,3 kg
- výkon 475 W
- příkon 2,25 A/570 W
- záruka 3 roky

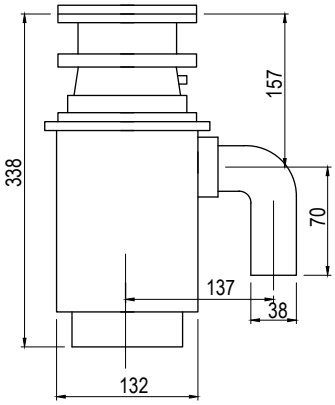

WASTE KING MID DUTY 1/2 HP

D003	WASTE KING MID DUTY 1/2 HP
D011	WASTE KING MID DUTY 1/2 HP S PNEUSPÍNAČEM NEREZ LESK
118113	WASTE KING MID DUTY 1/2 HP S PNEUSPÍNAČEM NEREZ MAT
118117	WASTE KING MID DUTY 1/2 HP S BEZDRÁTOVÉM SP. TANGO

- drtič s celonerezovou drtící komorou
- zvýšená protihluková úprava motoru
- protihluková úprava drtící komory
- vhodný pro jakoukoli domácnost
- životnost 27 let bez potřeby údržby
- vysoká rychlost drcení
- otáčky motoru 2 600 ot./min.
- váha 3,8 kg
- výkon 475 W
- příkon 2,25 A/570 W
- záruka 5 let

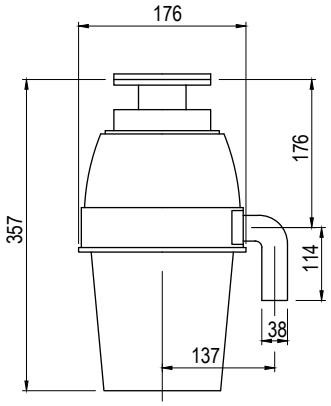

DRTIČE ODPADŮ

OBSAH

WASTE KING DELUXE 3/4 HP

D028	WASTE KING DELUXE 3/4 HP
D013	WASTE KING DELUXE 3/4 HP S PNEUSPÍNAČEM NEREZ LESK
118114	WASTE KING DELUXE 3/4 HP S PNEUSPÍNAČEM NEREZ MAT
118118	WASTE KING DELUXE 3/4 HP S BEZDRÁTOVÉM SP. TANGO

- luxusní drtič s celonerezovou drtící komorou
- vyšší výkon, větší drtící komora, prstenec a lopatky
- plná protihluková úprava
- vhodný pro jakoukoli domácnost
- životnost 27 let bez potřeby údržby
- vysoká rychlost drcení
- otáčky motoru 2 700 ot./min.
- váha 4 kg
- výkon 475 W
- příkon 3 A/700 W
- záruka 8 let

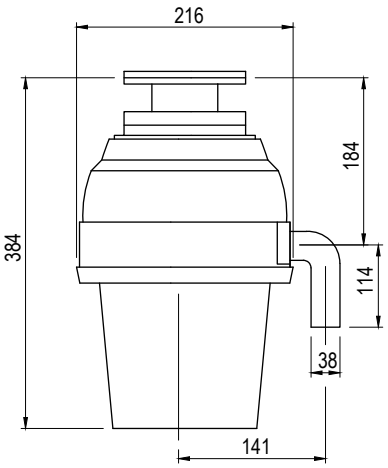

WASTE KING LCD 1 HP

D006	WASTE KING LCD 1 HP
D016	WASTE KING LCD 1 HP S PNEUSPÍNAČEM NEREZ LESK
118115	WASTE KING LCD 1 HP S PNEUSPÍNAČEM NEREZ MAT
118119	WASTE KING LCD 1 HP S BEZDRÁTOVÉM SP. TANGO

- luxusní drtič s celonerezovou drtící komorou
- nejvyšší výkon, větší drtící komora, prstenec a lopatky
- plná protihluková úprava
- vhodný i jako lehký průmyslový drtič
- životnost 27 let bez potřeby údržby
- vysoká rychlost drcení
- otáčky motoru 2 800 ot./min.
- váha 4,5 kg
- výkon 550 W
- příkon 3,5 A/900 W
- záruka 8 let pro domácnosti (2 roky stravovací provozy)

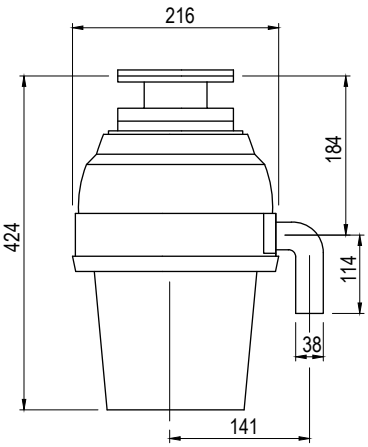

PNEUMATICKÝ SPÍNAČ NEREZ

D021	LESK
D026	MAT